Walraven RapidRail® Болти швидкого монтажу

(G 30 50)

елемент монтажної системи Walraven RapidRail®

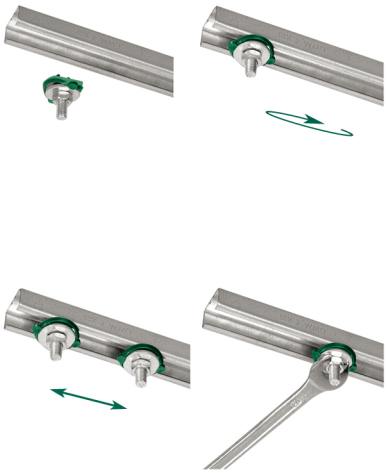

Особливості та переваги

- монтажна гайка зі шпилькою, шайбою та пластиковою пружиною Walraven RapidRail®
- підходить для монтажних профілів 27x18, 30x15, 30x20, 30x30, 30x45, 38x40
- комплектний виріб, повністю готовий до монтажу, економія часу до 40%
- матеріал: частини зі сталі 1.0332; пружина з поліоксіметилену (POM) зеленого кольору
- оцинковка: електролітична

Арт. №	G	L	LU (мм)	s (мм)	SW1 (мм)	$T_{(inst.)}$ (Nm)	$F_{a,z}$ (N)	Уп.min	Уп.max
6523802	M8	25 mm	7	5,0	13	10,0	2 700	25	250
6523803	M8	30 mm	12	5,0	13	10,0	2 700	25	250
6523804	M8	40 mm	22	5,0	13	10,0	2 700	25	250
6523805	M8	50 mm	32	5,0	13	10,0	2 700	25	250
6523806	M8	60 mm	42	5,0	13	10,0	2 700	25	250
6523807	M8	70 mm	52	5,0	13	10,0	2 700	25	250
6523808	M8	80 mm	62	5,0	13	10,0	2 700	25	250
6523810	M8	100 mm	82	5,0	13	10,0	2 700	25	250
6523812	M8	120 mm	102	5,0	13	10,0	2 700	25	250
6523815	M8	150 mm	132	5,0	13	10,0	2 700	25	250
6523818	M8	180 mm	162	5,0	13	10,0	2 700	25	125
6523820	M8	200 mm	182	5,0	13	10,0	2 700	25	125
6523002	M10	25 mm	7	5,0	17	10,0	2 900	25	250
6523003	M10	30 mm	12	5,0	17	10,0	2 900	25	250
6523004	M10	40 mm	22	5,0	17	10,0	2 900	25	250
6523005	M10	50 mm	32	5,0	17	10,0	2 900	25	250
6523006	M10	60 mm	42	5,0	17	10,0	2 900	25	250
6523008	M10	80 mm	62	5,0	17	10,0	2 900	25	250
6523010	M10	100 mm	82	5,0	17	10,0	2 900	25	250
6523016	M10	160 mm	142	5,0	17	10,0	2 900	25	125

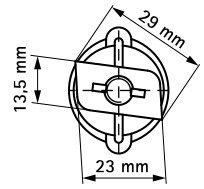

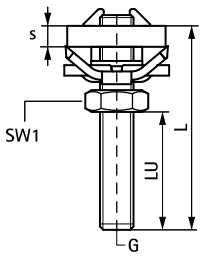

Комбінувати з

Walraven RapidRail® Монтажні профілі
Walraven RapidRail® Консолі стінові