Walraven RapidRail® Skenfäste

(G 15 05)

för montage på skena eller vägg

661 3 200

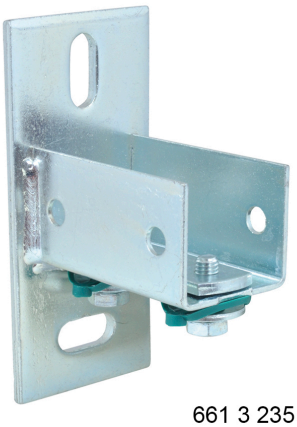

661 3 235

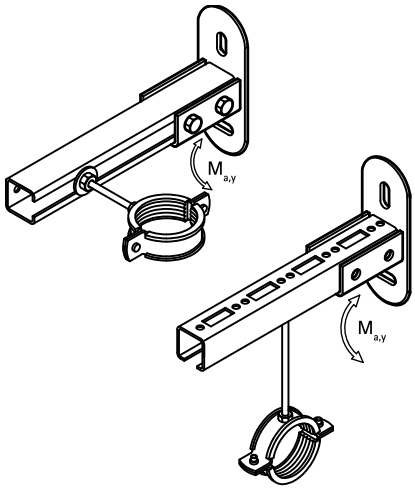

Funktioner och Fördelar

- flexibel väggplatta för skenor
- för montage av skena
- skenans öppning är roterbar åt 3 håll i fästet
- Art.nr. 6613200: lämplig för 27x18, 30x15, 30x20, 30x30, 30x45
- Art.nr. 6613235: lämplig för 38x40
- Ovala hål 90 ° till varandra för enklare justering
- CO_2-svetsad
- förmonterad för snabbt montage
- material: metalldelar i stål 1.0332; fjäder gjord av POM (polyoxymetylen), grön
- blankförzinkad

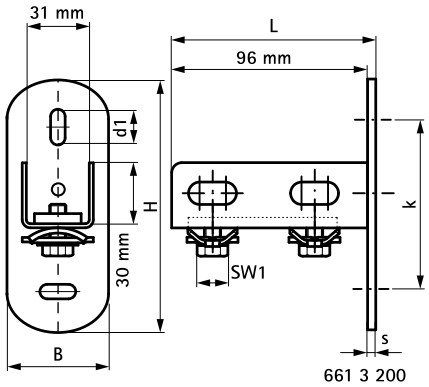

661 3 200

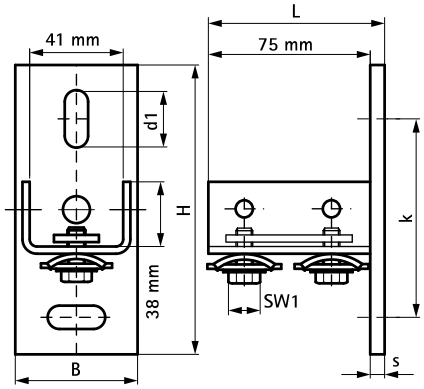

661 3 235

Art.nr.	BVB	L	B (mm)	H (mm)	s (mm)	d1 (mm)	k (mm)	SW1 (mm)	För skena	$M_{a,y}$ (Nm)	fp
6613200	138685	100 mm	50	123	4,0	25 x 11	83	13	27x18, 30x15, 30x20, 30x30, 30x45	140.0	25
6613235	138685	80 mm	60	133	5,0	25 x 11	93	13	38x40	310.0	25

Kompletterande

Walraven RapidRail® Fixing Skena