Walraven Koppling

(G 35 25)

för Walraven RapidRail® konstruktioner

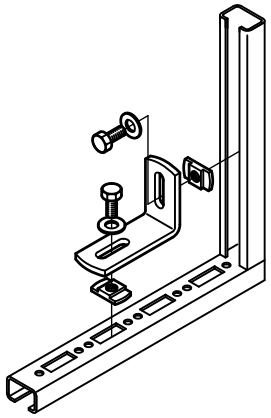

Funktioner och Fördelar

- för skenkonstruktioner
- passar till följande skenor 27x18, 30x15, 30x20, 30x30, 30x45 och 38x40
- material: stål
- blankförzinkad

Art.nr.	RSK nr	BVB	a (°)	$T_{(inst.)}$ (Nm)	För skena	fp
6585090	3820179	138515	90°	15,0	27x18, 30x15, 30x20, 30x30, 30x45, 38x40	50
6585135			135°	15,0	27x18, 30x15, 30x20, 30x30, 30x45, 38x40	50

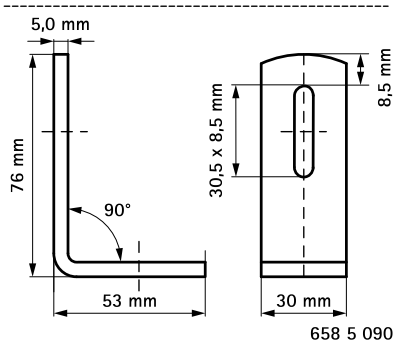

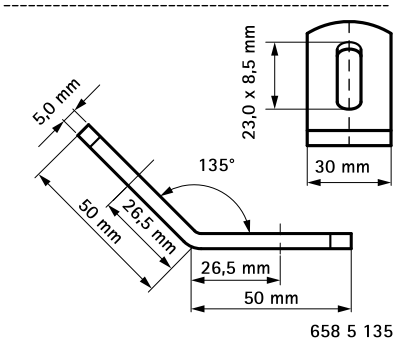

Kompletterande
Walraven RapidRail® Fixing Skena

Alternativ
Walraven RapidRail® Koppling 90°