Walraven Skena 27x18 'Light Duty' Set

(G 40 30)

för montage i stålbalk upp till 12 mm fläns

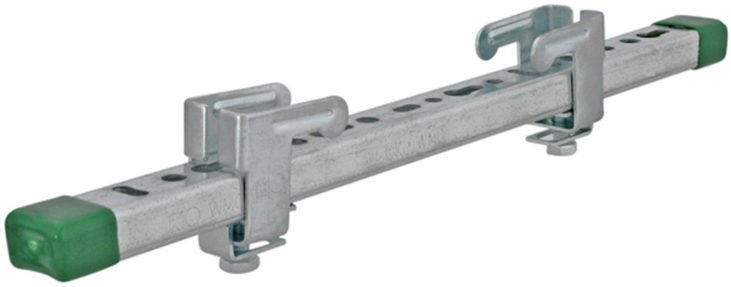

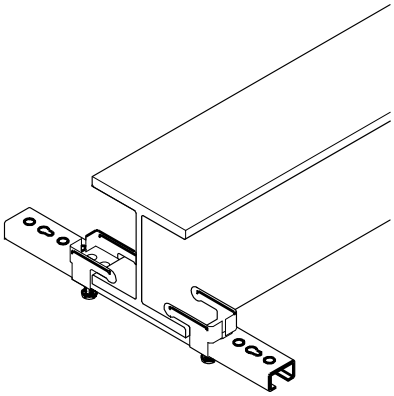

CSTB
le futur en construction
Rapport de test n°EEM11 26035356

Funktioner och Fördelar

- för upphängning av lätta komponenter som kablar och kanaler, etc. på balkar utan att behöva svetsa eller borra.
- upp till 12 mm flänstjocklek
- material: balkklämma av stål, skena av stål 1,0242
- balkklämma: förzinkad, skena, förförzinkad
- består av:
  - 1st längd skena 27x18 mm
  - 2st Balkklammer 27x18 (Art.nr. 6070000)
  - 2st Ändskydd
- balkklämmer även tillgänglig lös

Art.nr.	A (mm)	L	$T_{(inst.)}$ (Nm)	Från skena	CSTB	fp
6070400	< 12	400 mm	15,0	27x18	CSTB	20

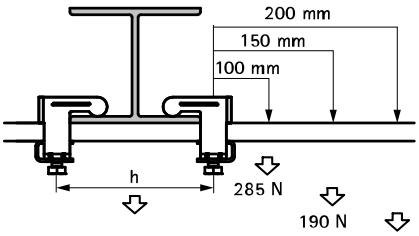
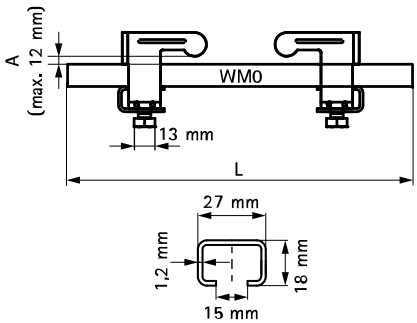
h =		
	80 mm	2.350 N
	120 mm	1.575 N
	160 mm	1.175 N