walraven

BISMAT® Flash

(A 05 04)

rörklammer 15 - 63 mm

M8 - M8/10

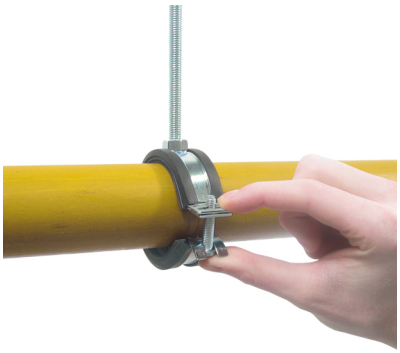

Funktioner och Fördelar

- en-skruvsklammer
- med BISMAT® Flash snabblås system
- klammern stängs enkelt med en hand
- låsskruven trycks ihop för snabbare montage
- material: stål
- blankförzinkad
- ljuddämpande gummi av svart EPDM
- åldersbeständigt gummi
- ljudisolerande enligt DIN 4109
- bättre ljudisolerande effekt tack vare mjukare stängning utan verktyg
- ljudisolering enligt ISO 3822-1, upp till 23 dB(A)
- brandsäkerhetstestad

RAL GÜTEZEICHEN ROHRBEFESTIGUNG
RAL-GZ 655/B
Cert.Nr. 2010-23

RAL GÜTEZEICHEN BRANDGEPRÜFTE ROHRBEFESTIGUNG
RAL-GZ 656
Cert.Nr. 2011-09

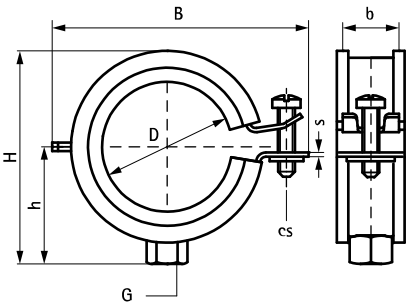

Kompletterande

Walraven RapidRail® Upphängningssystem
Walraven Montagetillbehör
Walraven Infästning

Kompletterande

Walraven RapidRail® Pendelmutter

walraven

BISMAT® Flash

(A 05 04)

rörklammer 15 - 63 mm

M8 - M8/10

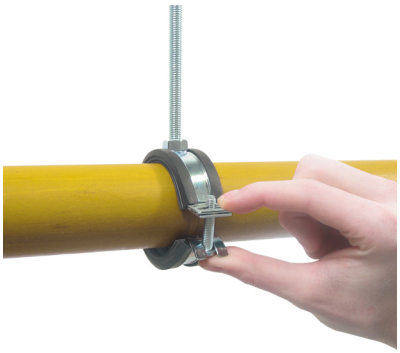

656.
För detaljerad teknisk information om våra märkta RAL produkter, se RAL datablad i vår webbkatalog.

RAL GÜTEZEICHEN ROHRBEFESTIGUNG
RAL-GZ 655/B
Cert.Nr. 2010-23

RAL GÜTEZEICHEN BRANDGEPRÜFTE ROHRBEFESTIGUNG
RAL-GZ 656
Cert.Nr. 2011-09

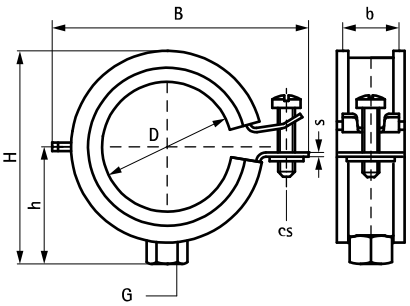

Kompletterande
Walraven RapidRail® Upphängningssystem
Walraven Montagetillbehör
Walraven Infästning

Kompletterande
Walraven RapidRail® Pendelmutter