walraven

BIS Väggplatta med gängpinne RFR

med svetsad gängpinne

(M 65 10)

montering i tak eller golv

Funktioner och Fördelar

- fästen i tak eller golv (endast spänningsbelastningar rekommenderas)
- Ovala hål 90 ° till varandra för enklare justering
- med svetsad gängpinne
- material: rostfritt stål 1.4301 (AISI 304)
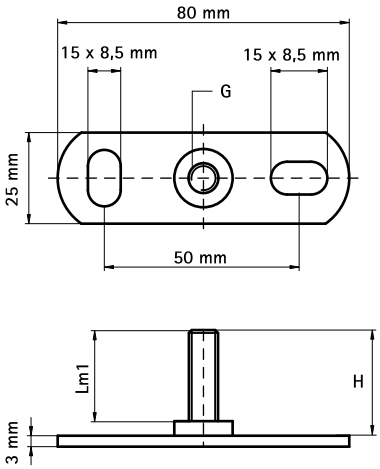
Art.nr.	RSK nr	BVB	G	H (mm)	Lm1 (mm)	$F_{a,z}$ (N)	fp	St.fp
6727008	3806124	139840	M8	44	35	2 500	50	200