walraven

BIS Insexskruv (BUP1000)

(K 45 54)

för montage av skenor

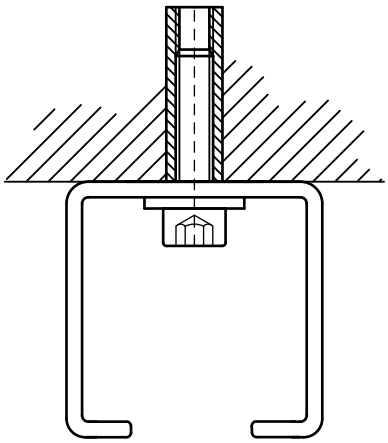

Funktioner och Fördelar

- för montage av montage skenor
- material: stål, styrka klass 8,8
- ytbehandling:
  - produkten är en del av Walraven BIS UltraProtect® 1000 systemet
  - lämplig för inom- och utomhusbruk
  - klarar minst 1.000 timmars saltspraytest (max 5% rödrost) enligt ISO 9227
- enligt ISO 4762

Art.nr.	RSK nr	BVB	G	L	B (mm)	b (mm)	s (mm)	fp
61380825	3821478	123520	M8	25 mm	13	6	8,0	200
61380860	3821480	123520	M8	60 mm	13	6	8,0	200
61380880			M8	80 mm	13	6	8,0	100
61381025	3821482	123520	M10	25 mm	16	8	10,0	200
61381030	3821483	123520	M10	30 mm	16	8	10,0	200
61381230	3821487	123520	M12	30 mm	18	10	12,0	100
61381260			M12	60 mm	18	10	12,0	100

Required bolt or screw depends on rail hole pattern.

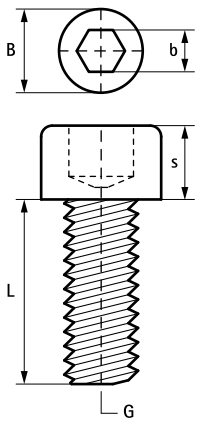

Kompletterande

WDI1 Slagankare
WDI1L Slagankare med krage
WDI1 Slagankare RFR

Kompletterande

WDI1 Montageverktyg
WBA Mässingsankare