walraven

BIS Aero®

(F05 03)

för Spirorör 80 - 1 250 mm

M8 - M8/10

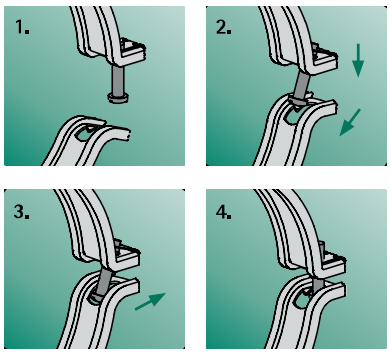

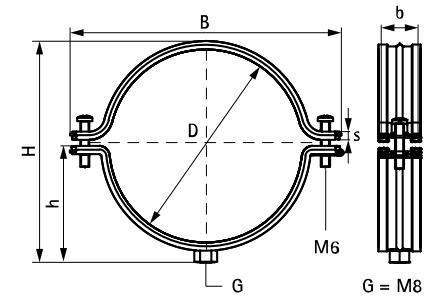

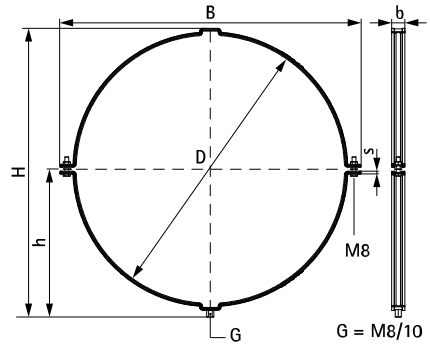

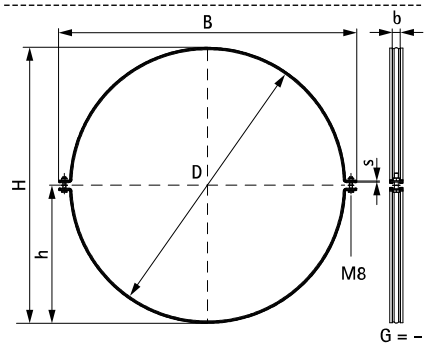

Funktioner och Fördelar

- med snabblåsningssystem
- patenterad design
- gummi inlägget är fastsatt med klamman (inlägget sitter fast när du skjuter in spirorör)
- material: rörklammer av stål
- förförzinkad FFZV
- ljudisolerande inlägg gjorda av TPE gummi, svart

Art.nr.	RSK nr	BVB	D (mm)	G	B (mm)	H (mm)	h (mm)	b (mm)	s (mm)	$F_{a,z}$ (N)	fp
4115080	3803948	147029	80	M8	134	84	54	25	1,25	700	25
4115100	3803949	147029	100	M8	155	115	64	25	1,25	700	25
4115125	3803950	147029	125	M8	179	139	76	25	1,25	700	20
4115140	3803951	147029	140	M8	197	162	85	25	1,25	720	20
4115150	3803952	147029	150	M8	205	164	88	25	1,25	720	20
4115160	3803953	147029	160	M8	215	175	93	25	1,25	720	20
4115180	3803954	147029	180	M8	238	202	105	25	1,25	720	20
4115200	3803955	147029	200	M8	255	215	114	25	1,25	720	20
4115250	3803956	147029	250	M8	306	265	138	25	1,25	720	20
4115315	3803957	147029	315	M8	371	332	172	25	1,25	720	25
4115355	3803958	147029	355	M8	411	371	192	25	1,25	720	25
4115400	3803959	147029	400	M8	457	423	214	25	1,25	720	20
4115450	3803960	147029	450	M8/10	524	498	256	25	2,00	1 150	3
4115500	3803961	147029	500	M8/10	574	548	281	25	2,00	1 150	3
4115560			560	M8/10	634	608	311	25	2,00	1 150	3
4115600			600	M8/10	675	649	332	25	2,00	1 150	3
4115630	3803983	147029	630	M8/10	705	679	347	25	2,00	1 150	3
4115710			710	-	785	732	366	25	2,00	1 150	3
4115800	3803984	147029	800	-	875	817	409	25	2,00	1 150	3
4115900			900	-	975	917	459	25	2,00	1 150	3
4115999	3803986	147029	1 000	-	1 076	1 018	509	25	2,00	1 150	3
4115997			1 120	-	1 196	1 138	569	25	2,00	1 150	3
4115998	3803985	147029	1 250	-	1 326	1 268	634	25	2,00	1 150	3

D ≥ 450 mm lås: 2 sexkantiga bultar med mutter.
D ≥ 710 mm utan kopplingsmutter.
Max. tillåten last (Fa,z) beräknas med användning av specifika statistiska metoder relaterade till brottbelastning och med hänsynstagande till en avvikelse på 1,5 mm eller 2 % av den maximala nominella diametern på klamman.