Walraven Strut Stenový úchyt (slot z boku)

(H 12 50)

upevnenie na múr

6658 3 801

6658 3 802

Vlastnosti a výhody

- rýchla inštalácia
- ideálny na upevnenie montážnych líšt RapidStrut® ako priečnikov v šachtách alebo regáloch
- vhodné pre lišty typu 21, 41 alebo 21 dvojité
- s predmontovanými skrutkami M10x16mm / SW17 a podložkami 10,5x40mm
- pozinkované
- materiál: oceľ 1.0332

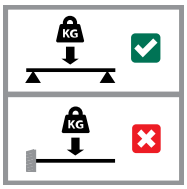

Výr. č.	Model	L (mm)	B (mm)	H (mm)	s (mm)	s1 (mm)	d1 (mm)	k (mm)	$T_{(inst.)}$ (Nm)	$F_{a,y}$ (N)	$F_{a,y2}$ (N)	$F_{a,x}$ (N)	$F_{a,x\ 2}$ (N)	M.Bal.
66583801	Horizontálny	104 mm	40	120	5,0	4,0	19 x 13	80	15,0	4 280*	9 880**	1 760*	1 980**	25
66583802	Vertikálny	104 mm	40	120	5,0	4,0	19 x 13	80	15,0	4 280*	9 880**	1 760*	1 980**	25
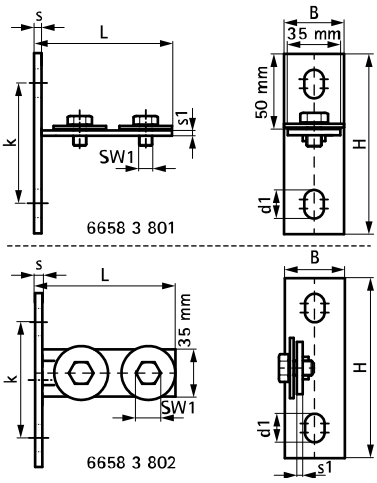
** Fa,y a Fa,x upevnené na lištu typu L (hrúbka 1,5 mm) s M12 a 25 Nm.*
*** Fa,y2 a Fa,x2 upevnené na lištu typu H (hrúbka 2,5 mm) s M12 a 35 Nm.*