Walraven Lištové spojky s klznou maticou

(G 35 15)

na vytváranie konštrukcií z Walraven RapidRail®

658 3 109

658 3 113

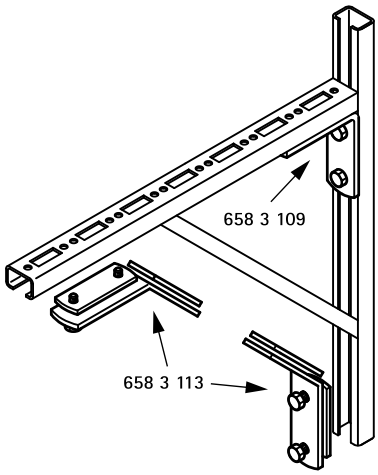

Vlastnosti a výhody

- na vytvorenie konštrukcií
- pre lišty 27x18, 30x15, 30x20, 30x30, 30x45, 38x40
- s predmontovanou dvojitou klznou maticou
- materiál: oceľ
- pozinkované

Výr. č.	a (°)	$T_{(inst.)}$ (Nm)	Pro lišty	M.Bal.	Hmot./MJ (g)
6583109	90°	15,0	27x18, 30x15, 30x20, 30x30, 30x45, 38x40	25	314.00
6583113	135°	15,0	27x18, 30x15, 30x20, 30x30, 30x45, 38x40	25	345.00

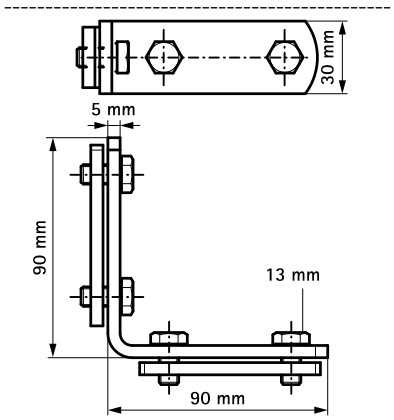

658 3 109

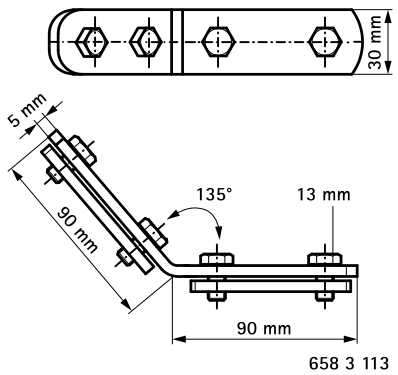

658 3 113

Doplnky

Walraven RapidRail® Montážne lišty

Alternativa

Walraven RapidRail® Lištové spojky 90°