Walraven Lištová nosníková svorka LD

(G 40 20)

upevnenie na oceľové nosníky

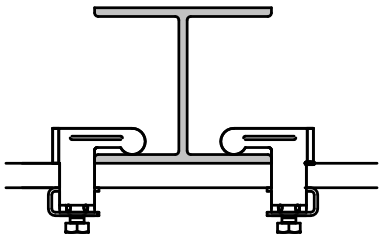

Vlastnosti a výhody

- na zavesenie ľahkých súčastí ako sú káblové kanále, vzduchotechnika atd. na nosníky bez zvárania alebo vŕtania
- na upevnenie líšt na oceľový nosník
- materiál: oceľ
- pozinkované
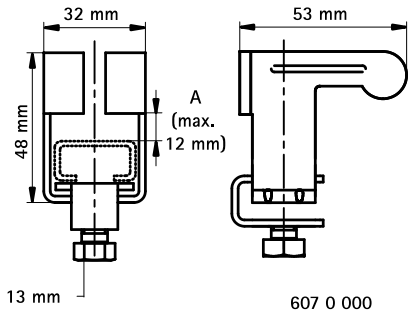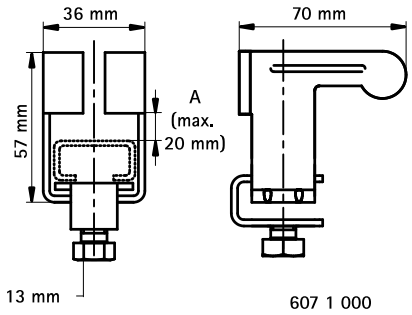
Výr. č.	A (mm)	$T_{(inst.)}$ (Nm)	Pro lišty	M.Bal.	Hmot./MJ (g)
6070000	< 12	15,0	27x18	50	88.01
6071000	< 20	15,0	30x15	50	136.00