walraven

BIS Sady na upevnenie umývadiel

(L 20 05)

upevnenie umývadiel

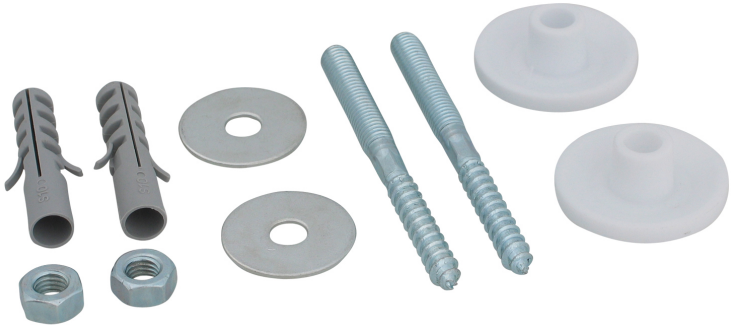

Vlastnosti a výhody

- upevňovacia sada pre umývadlá
- materiál: kovové časti z ocele 1.0332; podložka z PP (polypropylén), biela; hmoždinka z PA (polyamid)
- pozinkované
- obsahuje:
  - 2 kombinované skrutky
  - 2 podložky
  - 2 bezpečnostné krúžky
  - 2 matice
  - 2 hmoždinky z PA (polyamid)
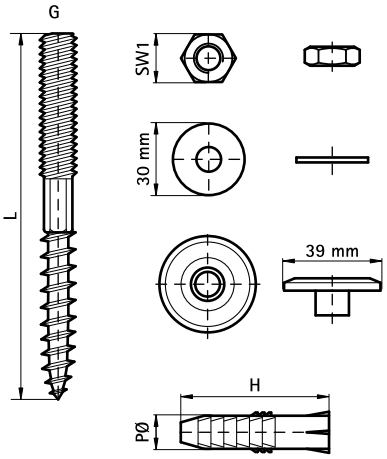
Výr. č.	G	L	H (mm)	PØ (mm)	SW1 (mm)	M.Bal.	V.Bal.	Hmot./MJ (g)
0667300	M8	90 mm	48	10	13	50	-	82.00
0657600	M10	110 mm	60	12	17	5	50	134.00
0657800	M10	140 mm	60	12	17	5	50	163.00
0657850	M10	140 mm	60	14	17	5	50	177.00