walraven

BIS Stenové úchyty odporovo zvárané (BUP1000)

(K 15 11)

upevnenie na strop alebo podlahu

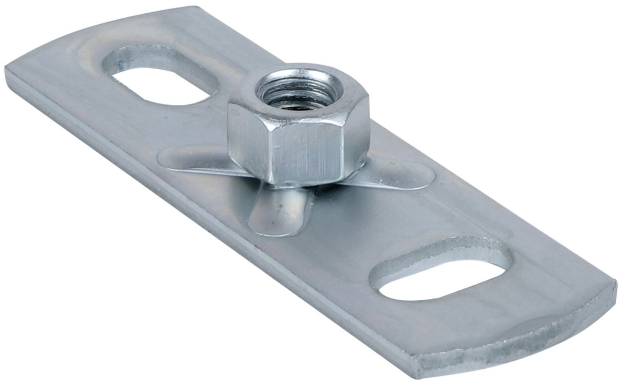

Vlastnosti a výhody

- upevnenie na strop alebo podlahu (odporúča sa len ťahové zaťaženie)
- drážky vo vzájomnom uhle 90° zjednodušujú montáž
- s maticou privarenou odporovým zváraním
- materiál: oceľ
- povrchová úprava:
  - výrobok je súčasťou systému Walraven BIS UltraProtect® 1000
  - vhodné pre vnútorné i vonkajšie inštalácie
  - testované podľa ISO 9227, test v soľnej hmle min. 1 000 hodín (max. 5% korózie)

Výr. č.	G	L	B (mm)	s (mm)	d1 (mm)	d2 (mm)	k (mm)	$F_{a,z}$ (N)	M.Bal.	Hmot./MJ (g)
6708008	M8	80 mm	25	3	15 x 8,5	15 x 8,5	50	2 500	40	48.00
6708010	M10	80 mm	25	3	15 x 8,5	15 x 8,5	50	2 500	40	56.00

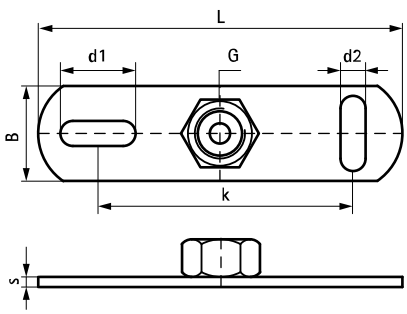

Doplnky

Walraven Závitové kolíky (BUP1000)