BIS Výkyvná nosníková svorky Model E

(K 20 25)

pre nosníky až do 24 mm

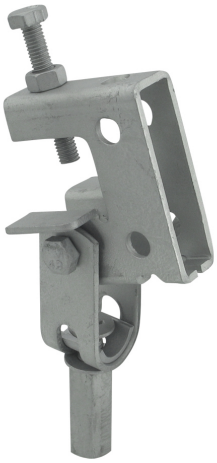

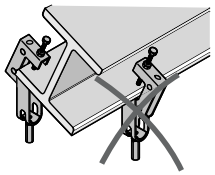

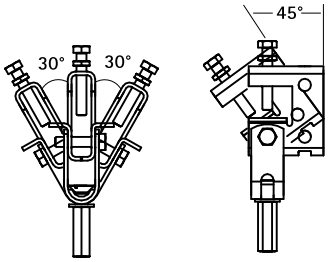

Vlastnosti a výhody

- výkyvná nosníková svorka
- na zavesenie ľahkých komponentov na šírku nosnáka bez zvárania či vŕtania
- až do hrúbky 24 mm
- kĺb až 30° do strán, 45° dopredu
- materiál: oceľ
- povrchová úprava: Dacromet

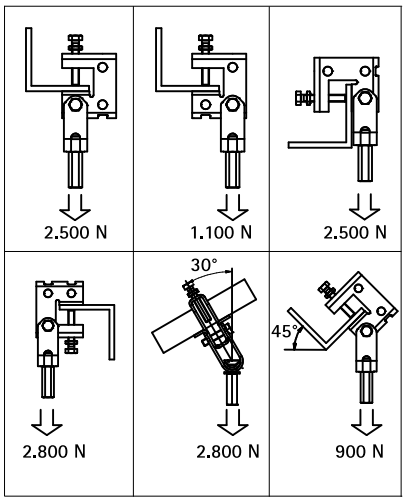

Výr. č.	A (mm)	G	M.Bal.	Hmot./MJ (g)
6076000	≤24	M10	10	345.00

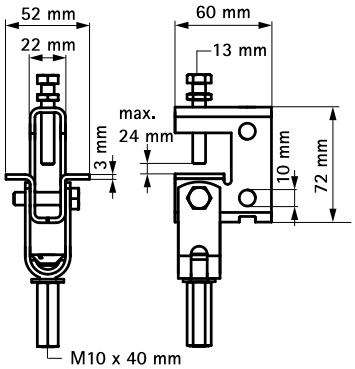

Doplnky

BIS Závitové kolíky