Walraven Consolă perete Walraven RapidStrut® (BUP1000)

(H 08 06)

fixare în zidărie, perete sau pardoseală

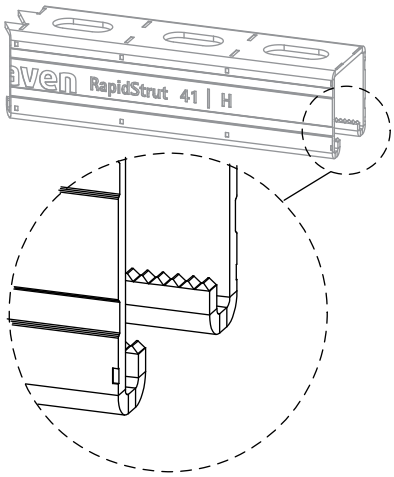

Caracteristici și beneficii

- base plate with welded RapidStrut® Profile
- pentru fixarea și ajustarea a uneia sau mai multor țevi
- sudură cu CO_2
- cu perforare continuă
- cu marcaj de tăiere la fiecare 50mm pe toate cele 3 părți ale profilului
- echilibrare optimă de rezistență între placuța de perete și profil
- material: profile fabricate din oțel 1.0038 (S235JR)
- material: placa de bază tip 21 | H fabricată din oțel 1.0044 (S275JR)
- material: placa de bază tip 41 | M și 41 | H fabricate din oțel 1.0045 (S355JR)
- Protecția suprafeței:
  - tehnologie Walraven BIS UltraProtect® 1000
  - un singur sistem pentru aplicații interioare și exterioare
  - rezistență 1.000 ore la testul cu pulverizare salină cf. DIN EN ISO 9227
- strut tip 41 | H și peste sunt testate pentru siguranță la foc comform EN 1366-1
- Pentru mai multe informații despre sarcina max. permisă de încărcare ($F_{a,z}$), vă rugăm să consultați tabelele de încărcare sau informațiile noastre online "Walraven RapidStrut® Technisches Merkblatt"

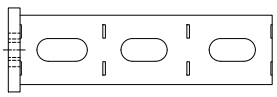

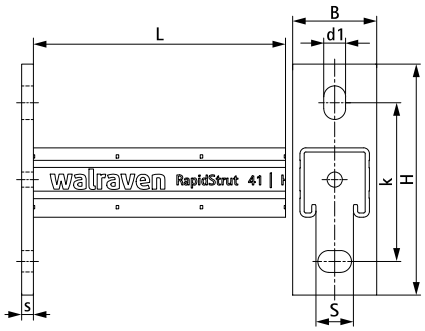

Art.Nr.	Tip	L	B (mm)	H (mm)	s (mm)	d1 (mm)	S (mm)	k (mm)	Amb. 1
66082120	21 | H	200 mm	50	110,0	5,0	18 x 11	22	70	10
66082130	21 | H	300 mm	50	110,0	5,0	18 x 11	22	70	10
66082145	21 | H	450 mm	50	110,0	5,0	18 x 11	22	70	20
66082160	21 | H	600 mm	50	110,0	5,0	18 x 11	22	70	10
66084030	41 | M	300 mm	50	137,5	7,0	20 x 13	22	95	10
66084045	41 | M	450 mm	50	137,5	7,0	20 x 13	22	95	10
66084060	41 | M	600 mm	50	137,5	7,0	20 x 13	22	95	8
66084115	41 | H	150 mm	50	137,5	7,0	20 x 13	22	95	10
66084120	41 | H	200 mm	50	137,5	7,0	20 x 13	22	95	10
66084130	41 | H	300 mm	50	137,5	7,0	20 x 13	22	95	10
66084140	41 | H	400 mm	50	137,5	7,0	20 x 13	22	95	10
66084145	41 | H	450 mm	50	137,5	7,0	20 x 13	22	95	10
66084150	41 | H	500 mm	50	137,5	7,0	20 x 13	22	95	10
66084160	41 | H	600 mm	50	137,5	7,0	20 x 13	22	95	8
66084175	41 | H	750 mm	50	137,5	7,0	20 x 13	22	95	8
66084198	41 | H	1.000 mm	50	137,5	7,0	20 x 13	22	95	1
66084199	41 | H	1.200 mm	50	137,5	7,0	20 x 13	22	95	1

Pentru mai multe informații despre sarcina max. permisă de încărcare ($F_{a,z}$), vă rugăm să consultați tabelele de încărcare sau informațiile noastre online "Walraven RapidStrut® Technisches Merkblatt".

În combinație cu

Walraven Strut Piuliță Culisantă (BUP1000)
Walraven Dop de capăt Strut
Walraven Amortizor cauciuc șină Strut

În combinație cu

Walraven Braț ramforsare (BUP1000)
BIS Dispozitiv dilatare

RO 10/2024- Supus modificărilor