Walraven Strut Kątowniki wzmocnione 90° (BUP1000)

(H 28 25)

do budowy i wzmacniania konstrukcji z szyn montażowych Strut

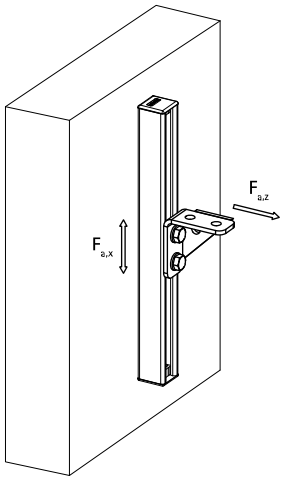

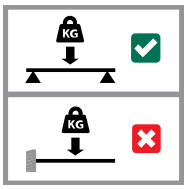

Zalety i właściwości

- wzmocniony kątownik do wykonywania stabilnych połączeń między szynami Strut
- krawędzie łączników są zaokrąglone, co znacznie ułatwia montaż
- materiał: stal odpuszczana po hartowaniu
- pokrycie powierzchni:
  - produkt jest elementem systemu Walraven BIS UltraProtect® 1000
  - odpowiednie także do zastosowań na zewnątrz budynków
  - odporność min. 1000 godzin w teście mgły solnej (max 5% czerwonej rdzy) zgodnie z ISO 9227

Nr kat.	L	B (mm)	H (mm)	s (mm)	d1 (mm)	k (mm)	a (°)	Dla szyny	$F_{a,z}$ (N)	$F_{a,z\,2}$ (N)	$F_{a,x}$ (N)	$F_{a,x\,2}$ (N)	Pud.
66588291	91 mm	40	91	6	Ø 13	42	90°	Strut	4 000	8 000	3 000	7 000	25

$F_{a,z}$: Max. dopuszczalne obciążenie wg. RAL GZ-655D (dla szyny 41x41x1.5).
$F_{a,z2}$: Max. dopuszczalne obciążenie (dla szyny 41x41x2.5).
$F_{a,x}$: max. dopuszczalne obciążenie zgodnie z RAL GZ-655D (z szyną 41x41x1.5 dokręcone 2 x M12 - 30Nm).
$F_{a,x2}$: Max. dopuszczalne obciążenie (dla szyny 41x41x2.5 i śrub 2 x M12 - 60Nm).

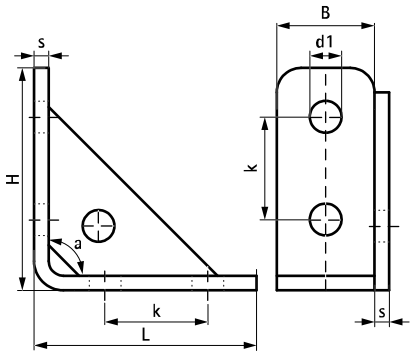

Uzupełnienie
Walraven RapidStrut® Szyny montażowe

PL 10/2024– Zastrzega się możliwość wprowadzenia zmian