Walraven RapidStrut® Łączniki siodłowe G2
do szyn montażowych (BUP1000)

(H 28 134)

do budowy i wzmacniania konstrukcji z szyn montażowych Strut

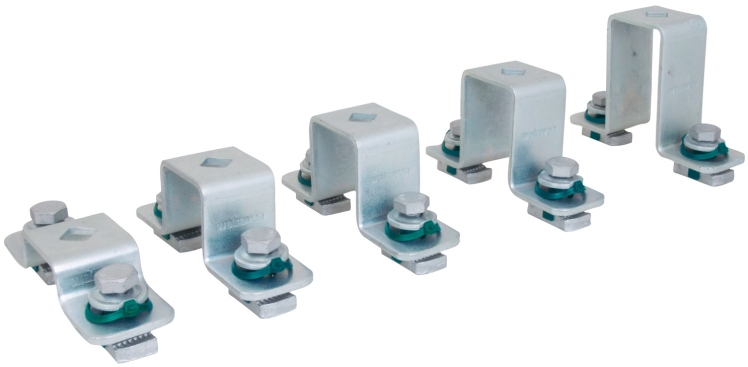

Zalety i właściwości

- łączniki wstępnie zmontowane, posiadają nakrętki ślizgowe BIS RapidStrut® do szybkiego montażu
- do połączeń konstrukcyjnych szyn montażowych Strut
- zestaw wstępnie zmontowany, dający możliwość wielokrotnej regulacji położenia punktu mocowania w szynie
- zastosowana technologia "Direct Twist" zapewnia szybki i łatwy montaż
- posiadają widoczny znacznik umożliwiający określenie pozycji nakrętki ślizgowej w szynie
- przystosowane do szybkiego montażu z użyciem elektronarzędzia
- materiał: części metalowe wykonane ze stali 1.0332; sprężyny wykonane z POM (polioxymetylen) w kolorze zielonym
- pokrycie powierzchni:
  - produkt jest elementem systemu Walraven BIS UltraProtect® 1000
  - odpowiednie także do zastosowań na zewnątrz budynków
  - odporność min. 1000 godzin w teście mgły solnej (max 5% czerwonej rdzy) zgodnie z ISO 9227

Nr kat.	h (mm)	$T_{(inst.)}$ (Nm)	Dla szyny	Pud.
665885402	20	40,0	Strut 41x21	25
665885404	40	40,0	Strut 41x41	25
665885405	50	40,0	Strut 41x51 (BIS RapidStrut® DS 5)	25
665885406	60	40,0	Strut 41x62	15
665885408	80	40,0	Strut 41x82	10

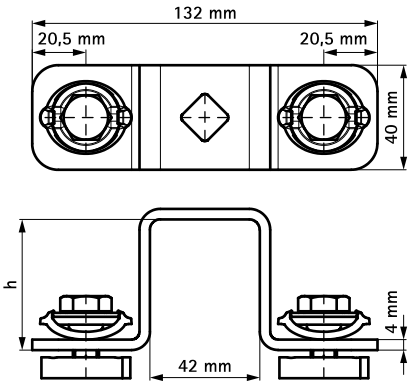

Uzupełnienie

Walraven RapidStrut® Szyny montażowe DS 5 (BUP1000)

PL 10/2024– Zastrzega się możliwość wprowadzenia zmian