BIS Nakrętki oczkowe

(K 45 05)

do tworzenia zawieszeń przechylnych

680

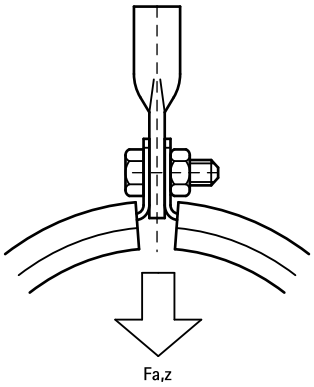

Zalety i właściwości

- zamknięty kształt dla maksymalizacji przenoszonego obciążenia
- materiał: stal
- ocynkowane elektrolitycznie

Nr kat.	G	L	b x s (mm)	d1 (mm)	$F_{a,z}$ (N)	Pud.	Kart.
6803008	M8	45 mm	14,0 x 3,0	Ø 8,5	2 580	100	500
6803010	M10	50 mm	17,0 x 4,0	Ø 10,5	3 540	100	500
6803012	M12	55 mm	20,5 x 5,5	Ø 10,5	7 750	100	500

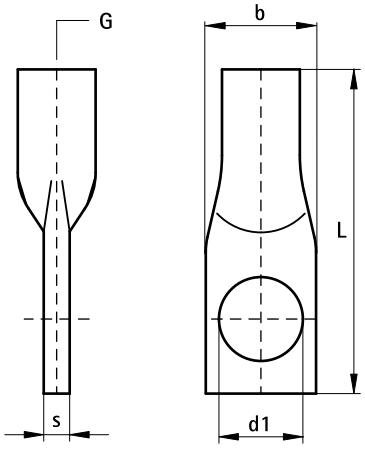

Uzupełnienie

BIS Trzpienie gwintowane

PL 04/2024- Zastrzega się możliwość wprowadzenia zmian