walraven

BIS Gwoździe gwintowane okrągłe

(L 15 20)

mocowanie do ścian lub stropów

Zalety i właściwości

- materiał: stal odpuszczana po hartowaniu
- ocynkowane elektrolitycznie

Nr kat.	G	L	Lm1 (mm)	HØ (mm)	Pud.	Kart.
6333618	M6	18 mm	8	4	100	3 000
6333625	M6	25 mm	8	4	100	3 000
6333630	M6	30 mm	8	4	100	2 000
6333640	M6	40 mm	8	4	100	2 000
6333655	M6	55 mm	8	4	100	1 800

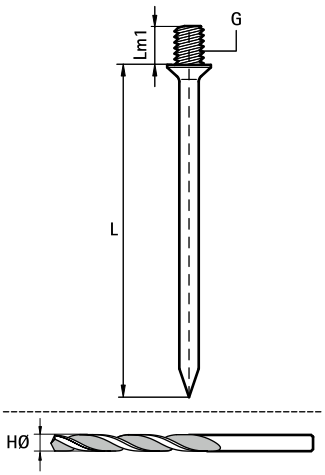

PL 04/2024– Zastrzega się możliwość wprowadzenia zmian