walraven

BIS Mengering® Rapid Złączki do rur żeliwnych

(N 05 20)

dla rur DN 40 - DN 200

Zalety i właściwości

- połączenie z jedną śrubą
- całkowite zamknięcie nie wymaga użycia specjalnego narzędzia
- testowane pod względem odporności pożarowej
- dopuszczalne do użycia jeżeli ciśnienie wewnętrzne nie przekracza 0,5 bar DN 40 - DN 200
- łatwe i szybkie do zainstalowania dzięki możliwości wizualnej kontroli dokręcania
- materiał:
  - kołnierz: stal chromowa 1.4510/11 (AISI 430 Ti)
  - zamek : stal 1.4301 / 1.4510/11 (AISI 430 Ti)
  - śruby / nakrętki: stal, pokrywana
  - pierścień uszczelniający: EPDM w kolorze czarnym

Nr kat.	D (mm)	DN	Śruby	B (mm)	b (mm)	$T_{(max.)}$ (Nm)	CE	Pud.
7454050	70	50	M8	80	40	Tight-locking	CE	100
7454070	90	70	M8	100	40	Tight-locking	CE	100
7454080	95	80	M8	105	40	Tight-locking	CE	100
7454100	125	100	M8	135	46	Tight-locking	CE	100
7454125	147	125	M8	162	55	Tight-locking	CE	70
7454150	172	150	M8	187	55	Tight-locking	CE	50
7454200	227	200	M10	244	70	Tight-locking	CE	15

Uwaga! BIS Mengering® Rapid jest alternatywą dla BIS Mengering® CV.

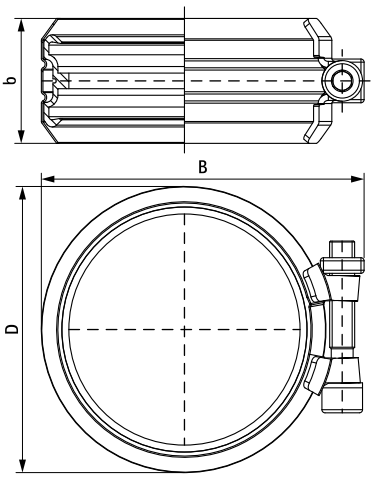

PL 04/2024– Zastrzega się możliwość wprowadzenia zmian