Walraven RapidRail® RVS Balkklem

(M 37 05)

bevestiging aan stalen balk

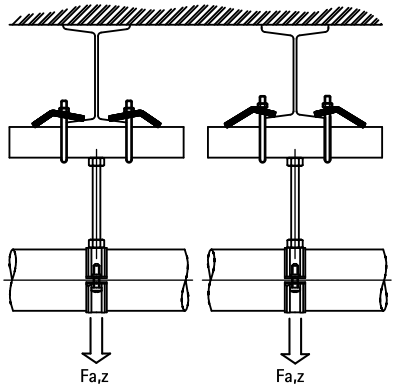

Voordelen en kenmerken

- voor een degelijke bevestiging aan staalconstructies zonder boren of lassen
- per bevestigingspunt steeds 2 stuks gebruiken
- materiaal: roestvast staal 1.4401 (AISI 316)

Art.nr.	A (mm)	SW1 (mm)	$T_{(inst.)}$ (Nm)	Voor rail	$F_{a,z}$ (N)	VPE 1
6587011	< 16	10	7,5	30x15, 30x20, 30x30	4.500	50

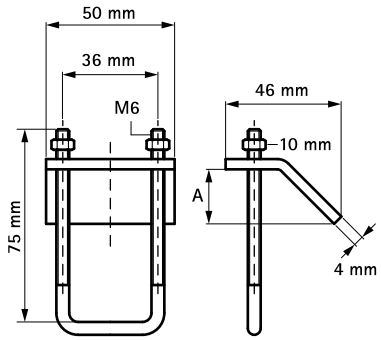

Complementair

Walraven RapidRail® RVS Montagerail