BIS Muurplaat Projectiegelast

(K 15 10)

bevestiging aan plafond of vloer

Voordelen en kenmerken

- bevestigingen aan plafond of vloer (alleen trekbelasting aanbevolen)
- gaten in de wandplaat zijn uitgevoerd als sleufgat onder 90° t.o.v. elkaar voor vergroting van het montagegemak
- met projectiegelaste aansluitmoer
- materiaal: staal
- elektrolytisch verzinkt

Art.nr.	G	L	B (mm)	H (mm)	s (mm)	d1 (mm)	d2 (mm)	k (mm)	$F_{a,z}$ (N)	VPE 1
6713008	M8	145 mm	38	8	4	30 x 11	25 x 11	100	3.200	40
6713010	M10	145 mm	38	10	4	30 x 11	25 x 11	100	3.500	40
6713012	M12	145 mm	38	10	4	30 x 11	25 x 11	100	3.500	40
6713016	M16	145 mm	38	13	4	30 x 11	25 x 11	100	3.800	50
6713021	G½"	145 mm	38	15	4	30 x 11	25 x 11	100	3.800	50

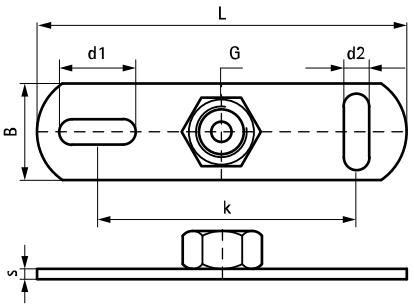

Complementair

BIS Draadeind

NL 04/2024- Wijzigingen voorbehouden