BIS Klemzadel - Enkel (Wit)

(C 10 25)

voor alle soorten buis 8 - 42 mm

M6

Voordelen en kenmerken

- ééndelige beugel
- messing aansluitdraad M6
- materiaal: PP (polypropyleen), wit (vgl. RAL 9016)
- brandklasse B2
- geen corrosie, recylcebaar, halogeenvrij, bestand tegen UV en veroudering
- temperatuurbestendigheid: van ca. -30 °C tot ca. +90 °C (continu); kortstondig tot ca. +110 °C

Art.nr.	D (mm)	D (")	DN	G	B (mm)	H (mm)	h (mm)	b (mm)	VPE 1	VPE 2
0853008	8	-	-	M6	14	18	14	12	100	2.000
0853010	10	1/8	6	M6	18	20	17	12	100	1.000
0853012	12	-	-	M6	20	22	18	12	100	1.000
0853015	14 - 15	-	-	M6	24	26	19	12	100	1.000
0853018	16 - 18	3/8	10	M6	27	30	24	14	100	1.200
0853022	20 - 22	1/2	15	M6	31	32	28	14	100	1.200
0853025	25	3/4	20	M6	35	38	16	14	100	1.200
0853028	28	3/4	20	M6	39	47	34	14	100	1.000
0853032	32	1	-	M6	43	45	16	14	50	600
0853035	35	-	-	M6	50	54	38	14	50	600
0853042	42	-	-	M6	57	58	21	14	50	500

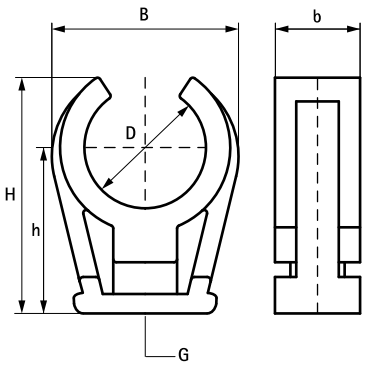

Alternatief

starQuick® Beugel (Wit)

NL 04/2024- Wijzigingen voorbehouden