BIS Plugbeugel

(O 15 15)

voor vloerbuis 28 mm

085 2 0XX

085 2 2XX

Voordelen en kenmerken

- voor bevestiging van buis-in-buisleidingen vóór het storten van de afwerkvloer
- materiaal: PA (polyamide), groen

Art.nr.	D (mm)	Model	B (mm)	H (mm)	VPE 1	VPE 2
0852050	28	Enkel	45	75	100	1.000
0852080	28	Enkel	45	115	50	1.000
0852013	28	Enkel	42	135	50	1.000
0852250	28	Dubbel	80	75	50	500
0852280	28	Dubbel	80	115	50	500

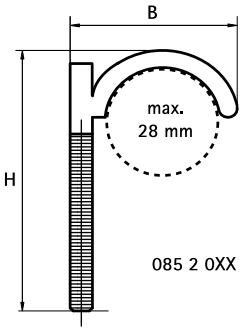

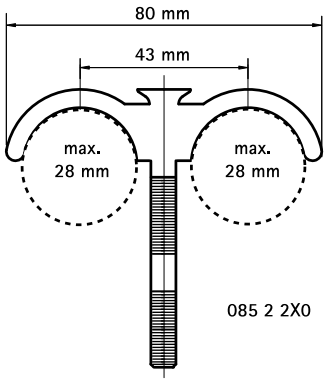

Alternatief

BIS Vloerbeugel

NL 04/2024- Wijzigingen voorbehouden