# Walraven VibraTek® MR-L 1000/M8

## Rubber Stelvoet

*(L2 05 18)*

rubberen houder met M8-aansluiting voor isolatie en nivellering van apparatuur

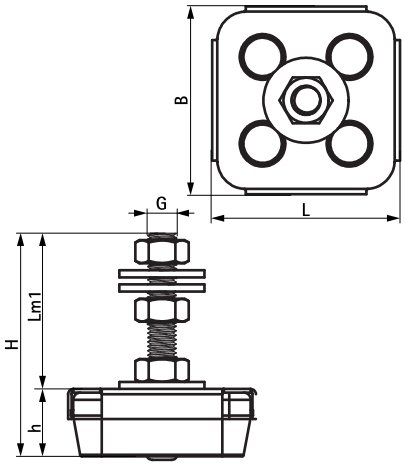


### Voordelen en kenmerken

- aanbevolen voor machines met werksnelheden boven 2500 tpm, realiseert een trillingsreductie van 75% tot 80%
- eenvoudig te installeren; hoeft niet aan de draagconstructie te worden bevestigd
- werkende temperatuur range -20 °C till 90 °C
- rubberen isolator met DIN 934 moeren en DIN 9012 ringen meegeleverd voor montage- en nivelleerapparatuur
- metalen en rubberen onderdelen kunnen worden gescheiden voor recycling
- hardheid 45 shore A

| Art.nr. | G | L | B (mm) | H (mm) | h (mm) | Lm1 (mm) | Min. Load (N) | Max. Load (N) | Min. Optimal Load (N) | Max. Optimal Load (N) | Max. Deflection (mm) | VPE 1 |
|---|---|---|---|---|---|---|---|---|---|---|---|---|
| 2800101000 | M8 | 53 mm | 53 | 63 | 19 | 44 | 50 | 1.000 | 100 | 800 | 4,0 | 100 |
| *Voor verdere technische informatie verwijzen wij u naar het productinformatieblad* | | | | | | | | | | | | |