Walraven PushStrut 3D Verbinder

(H 29 30)

voor een gemakkelijke installatie van complexe railconstructies

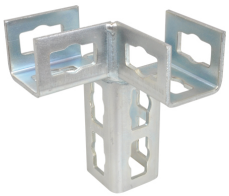

659 4 030

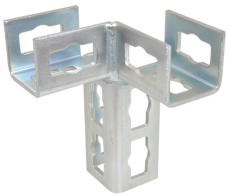

659 4 031

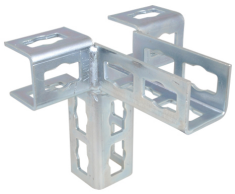

659 4 032

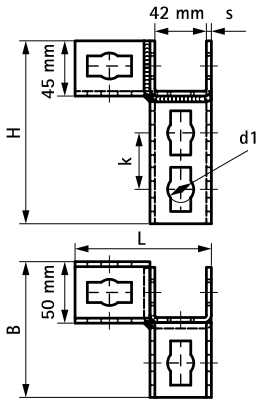

659 4 030

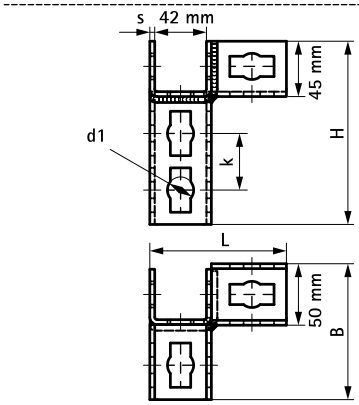

659 4 031

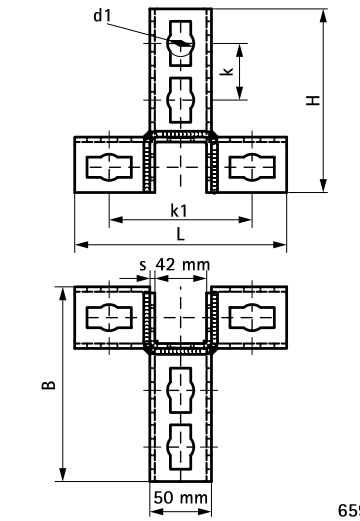

659 4 032

Voordelen en kenmerken

- gemakkelijk te combineren met alle gangbare Strut-profielen
- 3D Verbinder voor complexe frame- en railconstructies
- universeel en gemakkelijk in gebruik
- tijdbesparend en flexibel
- gemakkelijk te verwijderen en herbruikbaar
- 3D constructies door 3D Verbinders
- materiaal: staal
- elektrolytisch verzinkt

Art.nr.	Model	L	B (mm)	H (mm)	s (mm)	d1 (mm)	k (mm)	k1 (mm)	VPE 1
6594030	6-3-3-L (tak links)	111 mm	111	149	4,0	21	46	-	10
6594031	6-3-3-R (tak rechts)	111 mm	111	149	4,0	21	46	-	10
6594032	6-6-3-3 (tak links en rechts)	172 mm	158	149	4,0	21	46	116	10

Complementair

Walraven RapidStrut® Montagerail (sv)
Walraven PushStrut Bevestiger

NL-BE 10/2024- Wijzigingen voorbehouden