WPF Gipsplaat Inslagplug

(L 07 22)

Een klassieke inslagplug voor bevestiging aan gipsplaat

61100XX 61102XX

Voordelen en kenmerken

- gemakkelijk en snel te installeren
- inwendige centrische schroefgeleiding voor optimale positionering van de schroef
- boren is niet nodig
- scherpe punt voor precieze installatie
- voor gebruik met ø 3.5-5.0 mm hout- of spaanplaatschroeven
- Toepassing:
  - wanddecoraties
  - foto's
  - lampen
  - elektrische aansluitingen
- materiaal: staal
- elektrolytisch verzinkt
- Type ondergrond:
  - gipsplaat

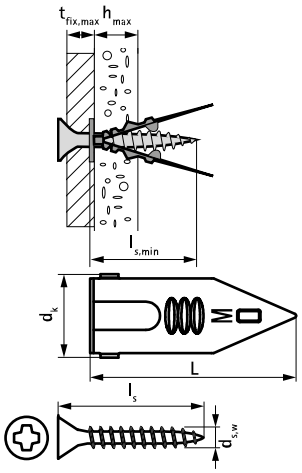

NL-BE 04/2024- Wijzigingen voorbehouden

WPF Gipsplaat Inslagplug

(L 07 22)

Een klassieke inslagplug voor bevestiging aan gipsplaat

61100XX 61102XX

	12x30 /4x50	ef schroef										
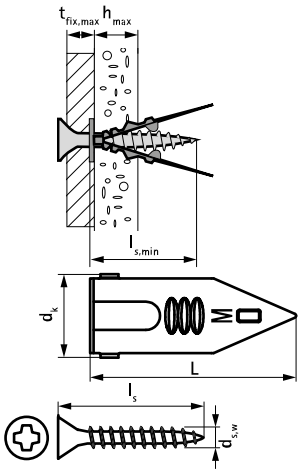
** Aanbevolen belastingen zijn voor spanningsbelasting, behaald met een 4.0mm houtschroef en hebben een veiligheidsfactor van 2.*