walraven

BIS Wastafel Plugboutset

(L 20 05)

bevestiging van wastafel of fonteintje

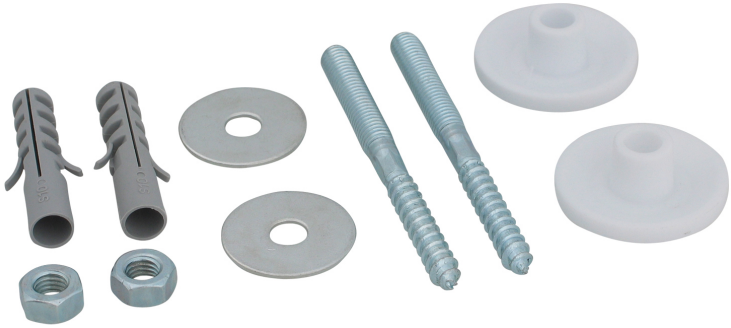

Voordelen en kenmerken

- bevestigingsset voor wastafels en fonteintjes
- materiaal: metalen delen van staal 1.0332; geleidingsring van PP (polypropyleen), wit; plug van PA (polyamide)
- elektrolytisch verzinkt
- samenstelling:
  - 2 Houtdraadpennen
  - 2 Sluitringen
  - 2 Geleidingsringen
  - 2 Zeskantmoeren
  - 2 Pluggen van PA (polyamide)
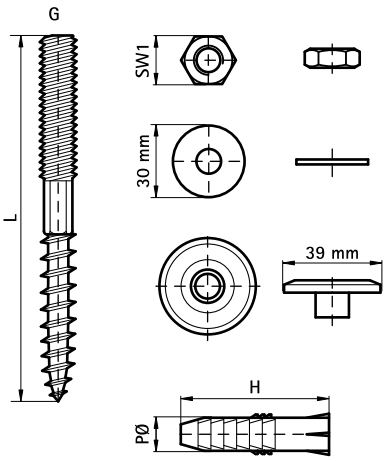
Art.nr.	G	L	H (mm)	PØ (mm)	SW1 (mm)	VPE 1	VPE 2
0667300	M8	90 mm	48	10	13	50	-
0657600	M10	110 mm	60	12	17	5	50
0657800	M10	140 mm	60	12	17	5	50
0657850	M10	140 mm	60	14	17	5	50