walraven

Bifix® G2 con rivestimento (M10) (BUP1000)

(A 05 72)

per tubi in acciaio, rame, ghisa e plastica (multistrato) 192 - 225 mm

M10

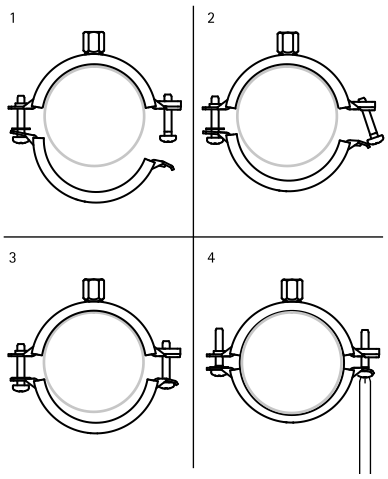

Features and benefits

- collare a due viti
- meccanismo di chiusura rapida per un facile bloccaggio del collare con una mano
- il rivestimento in gomma a 2 componenti facilita il posizionamento del tubo durante l'installazione
- quando il collare è chiuso, il tubo poggia su un morbido rivestimento in gomma nera che garantisce una maggiore riduzione del rumore
- materiale: acciaio
- trattamento superficiale:
  - questo prodotto fa parte del sistema Walraven BIS UltraProtect® 1000
  - adatto per applicazioni sia all'interno sia all'aria aperta
  - resistenza minima di 1.000 ore nei test di nebbia salina (max. 5% di ruggine rossa) conforme alla normativa ISO 9227
- resistenza alla temperatura da -30 °C fino a +120 °C
- rivestimento fonoisolante conforme a DIN 4109
- riduzione del rumore conforme alla normativa ISO 3822-1 fino a 23 dB(A)

RAL GÜTEZEICHEN ROHRBEFESTIGUNG
RAL-GZ 655/B
Cert.Nr. 2022-04

PLUS X AWARD
2019 achieved for:
High Quality
Ease of Use
Functionality
www.plusxaward.com
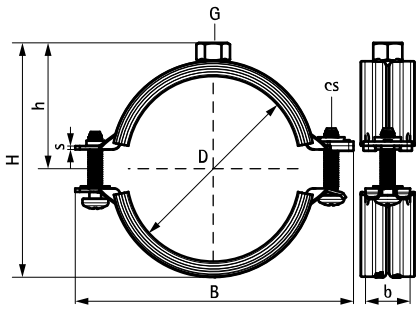
Part No.	D (mm)	D (")	DN	G	B (mm)	H (mm)	h (mm)	b x s (mm)	cs	$F_{a,z}$ (N)	Pack 1
31285200	192 - 200	-	-	M10	257	230	119	25 x 2,50	M8	2.500	15
31285225	219 - 225	8	200	M10	283	257	132	25 x 2,50	M8	2.500	10