# Walraven Yeti® 130 Kábeltálca tartószerkezet (BUP1000)

*(I 04 54)*

Kábeltálcák lapostetőkön való rögzítéséhez

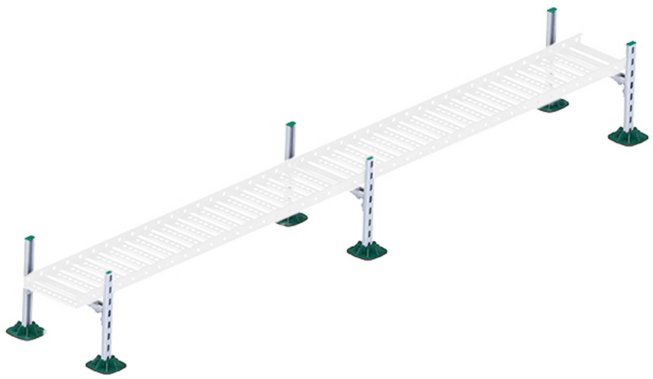

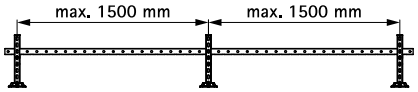


ITB No.
LZM00-02259

## Jellemzők és előnyök

- teljes szett kábeltálcák lapostetőn való rögzítéséhez
- rugalmas és költséghatékony megoldás
- alkalmas csővezetékek vagy kisebb légcsatornák rögzítéséhez is
- csúszásmentes és rezgéscsillapító alátét az optimális teherelosztáshoz és a tetőszigetelés sérüléseinek elkerüléséhez
- az előre meghatározott teherbíró képesség miatt további számításra nincs szükség
- a fröccsöntött alkatrészek (adapter) WPC-ből (újrahasznosítható műanyag és farost kombinációja)
- a műanyag komponensek 100%-ban újrahasznosított anyagból
- ellenáll az UV sugárzásnak és a kémiai behatásoknak
- UV-állóság az EN ISO 16474-3:2014-02 szerint - által hitelesitett ITB
- felületvédelem:
  - a terméket a Walraven BIS UltraProtect® 1000 rozsdásodás elleni felületkezelés védi
  - beltéri és kültéri szerelésre egyaránt alkalmas
  - az ISO 9227 szerint elvégzett sópermet tesztnek min. 1000 óráig ellenáll (max. 5% vörös rozsdásodás)
- hangcsillapítás
- a 67685534 cikkszámú termék a következőket tartalmazza:
  - 6 x BIS Yeti® 130 talp, beleértve a csúszásgátló, rezgéscsillapító gumialátéteket
  - 9 x 0.4 m BIS RapidStrut® Szerelősín 41x21 (BUP1000), méretre vágva és sorjátlanítva
  - 6 x BIS RapidStrut® 90°-os sínösszekötő elem előszerelve, használatra készen
  - 6 x BIS RapidStrut® Végdugó

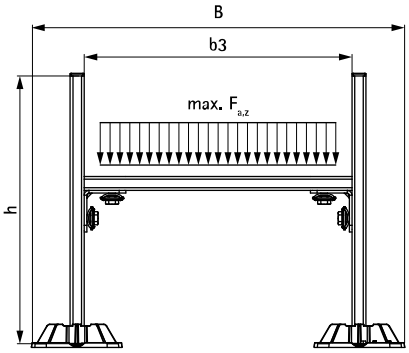


| Cikkszám | Modell | B (mm) | b3 (mm) | h (mm) | $F_{a,z}$ (N) | db/csomag 1 |
|---|---|---|---|---|---|---|
| 67685534 | BIS Yeti® 130 Kábeltálca tartószerkezet 400 | 551 | 400 | 400 | 1 500 | 1 |

*A legnagyobb megengedett terhelés (Fa,z) a trapézlemez terhelhetőségétől függ. Szerelés előtt a tető terhelhetőségét egy építőmérnöknek kell pontosítania.*
*Amennyiben a szerelési paramétereket módosítani kell, kérjük forduljon a Walraven műszaki osztályához!*

### Kiegészítő termék

Walraven Strut T-fali tartó (BUP1000)
Walraven RapidStrut® Szerelősín (BUP1000)
Walraven Strut 90°-os sínösszekötő elem (BUP1000)

### Kiegészítő termék

Walraven Yeti® Triplex elválasztóréteg

HU 10/2024- A változtatás jogát fenntartjuk