Pacifyre® BFC Tűzvédelmi mandzsetta

(U 04 38)

éghető csőáttörésekhez mm

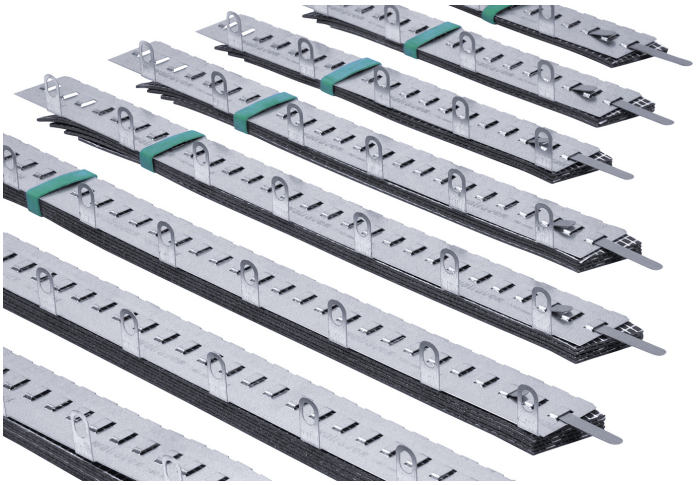

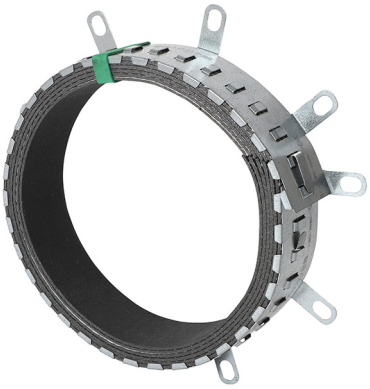

Jellemzők és előnyök

- könnyen szerelhető
- párás, nedves helyiségekben is alkalmazható (nincs rozsdásodás)
- vékony- és vastag falú csövekhez
- épített és szerelt falakra, mennyezetre
- faláttöréseknél 2 órás tűzvédelem
- padló/födémáttöréseknél 4 órás tűzvédelem
- Európai tanúsítvány: ETA-17/0285
- túlméretezett, emiatt rugalmasan pozícionálható
- 42,5 mm-es keskeny kialakítás

ETA 17/0285

EU

Cikkszám	D (Belső Ø) (mm)	D (Külső Ø) (mm)	Modell	L	szükséges rögzítési pontok száma	db/csomag 1
2133R00050	56	70	2 réteg	267 mm	2	2
2133R00063	67	90	3 réteg	313 mm	3	2
2133R00075	80	100	3 réteg	345 mm	3	2
2133R00090	98	125	4 réteg	423 mm	3	2
2133R00110	118	150	4 réteg	487 mm	3	2
2133R00125	130	160	5 réteg	533 mm	4	2
2133R00140	145	180	6 réteg	595 mm	4	2
2133R00160	165	200	6 réteg	659 mm	4	2

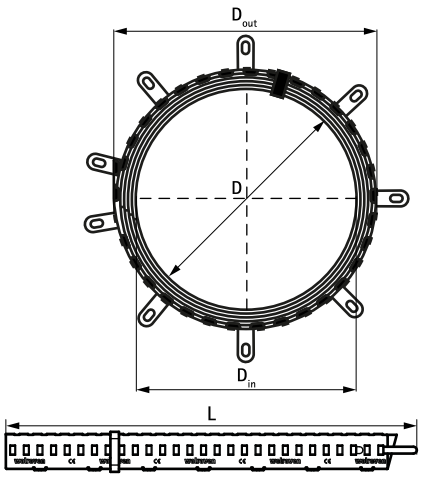

Kiegészítő termék

Pacifyre® FPM Tűzvédelmi tömítőhabarcs
Pacifyre® A Tűzvédelmi akril

Alternatíva

Pacifyre® EFC Tűzvédelmi mandzsetta

HU 04/2024- A változtatás jogát fenntartjuk