walraven

Walraven RapidRail® Preklopna spojnica

(G 35 50)

konstrukcije sa profilnim šinama Walraven RapidRail®

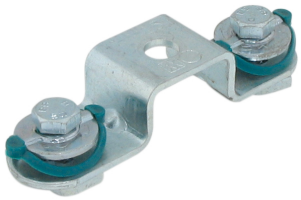

Prednosti i osobine

- spojni element sa predmontiranim BIS RapidRail® dodatcima
- za montažu konstrukcija sa profilnim šinama
- komplet predmontiran dodatak za jednostavniju i bržu montažu
- materijal: metalni dijelovi čelik 1.0332; fleksibilni prsten POM (polyoximethilen), zelena boja
- elektrlizom cinkovan

RAL GÜTEZEICHEN ROHRBEFESTIGUNG

RAL-GZ 655/D
Cert.Nr. 2012-10

Art.br.	L	B (mm)	H (mm)	s (mm)	S (mm)	k (mm)	$T_{(inst.)}$ (Nm)	Za šina	$F_{a,z}$ (N)	$F_{a,x}$ (N)	RAL	KK
6584150	104 mm	30	20	3,0	28	74	15,0	27x18	1.226	689	RAL[1]	25
6584151	112 mm	30	17	3,0	31	82	15,0	30x15	1.226	689	RAL[1]	25
6584152	109 mm	30	22	3,0	31	79	15,0	30x20	1.226	689	RAL[1]	25
6584153	97 mm	30	32	3,0	31	67	15,0	30x30	1.226	689	-	25
6584156	117 mm	30	42	3,0	39	87	15,0	38x40	1.226	689	-	25

RAL[1] = testiran, sertifikovan i eksterno kontrolisan prema RAL-GZ 655/D u kombinaciji sa Šinom 30x15, 30x20, 30x30 i 30x45.
Za detaljne tehničke informacije o našim proizvodima sa RAL sertifikatom, pogledajte RAL datasheet na našoj veb stranici.

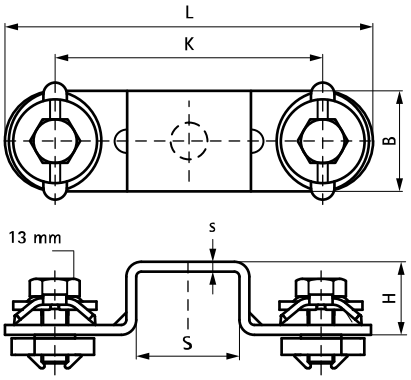

Kompetabilno
Walraven RapidRail® Fixing Rail

HR 10/2024- Zadržavamo pravo na promjenu