walraven

BIS HK

(L 05 60)

za montažu na knauf ploče, šuplji beton i ciglu

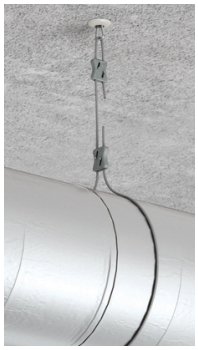

Prednosti i osobine

- za montažu: sajli, montažne trake, lanaca u beton i masivne podloge
- za statičnu montažu raznih elemenata kao npr: ventilacioni kanali, spušteni stropovi, itd na betonske podloge
- također prikladno za vanjsku upotrebu
- 8 mm rupu izbušiti i HK Zakačku ubaciti
- HK Zakačka: za sajle / BIS DobyGrip
- materijal: inox 1.4401 (AISI 316)
- bolja otpornost na požar od plastičnih tipli
- testirano kod CSTB
- raport br. EPOD/06-05 (HK)

CSTB
le futur en construction

HK: Report EPOD/-6-05

Art.br.	Model	$F_{a,z}$ (N)	$F_{a,x}$ (N)	CSTB	KK	VP
61073134	HK, bez kape	800	800	CSTB	200	1.200
61073224	HK, sa kapom	800	800	CSTB	100	600

Max. dozvoljeno optrećenje (Fa) u betonu (350 kg/m^3), dimenzija rupe Ø 8mm. Sigurnosni faktor 1:4.

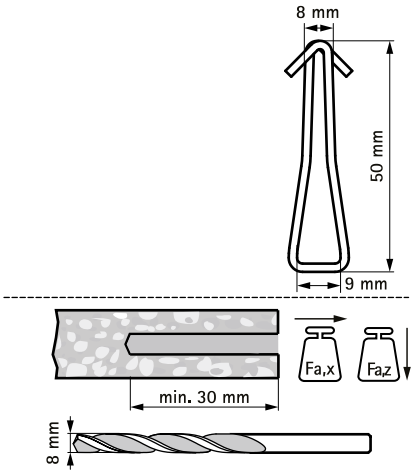

Kompetabilno

BIS Traka za montažu - cinkovana
BIS DobyGrip Loop
BIS Doby Grip Karabin

Kompetabilno

BIS DobyGrip Vitlo sa sajlom

HR 04/2024- Zadržavamo pravo na promjenu