Walraven Crampon charges lourdes strut (gac)

(H 36 40)

fixation sur IPN jusqu'á 35 mm

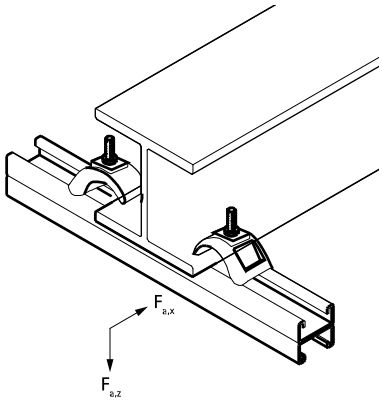

Avantages et caractéristiques

- attache en fonte pour la suspension de charges lourdes sur poutrelle métallique sans perçage ni soudure
- pour IPN jusqu'à 35 mm
- pour la fixation de tous les rails strut sur poutrelle métallique
- matière : acier
- traitement de surface : galvanisation à chaud

Code article	G	L	B (mm)	H (mm)	CT_{max} (mm)	SW1 (mm)	$T_{(inst.)}$ (Nm)	Pour rail	$F_{a,z}$ (N)	$F_{a,x}$ (N)	Cond.1
6072002	M10	52 mm	72	80	35	17	30,0	strut	7 800	1 500	25
$F_{a,z}$: charge maximale admissible selon la norme RAL GZ-655 / D-3.3.											

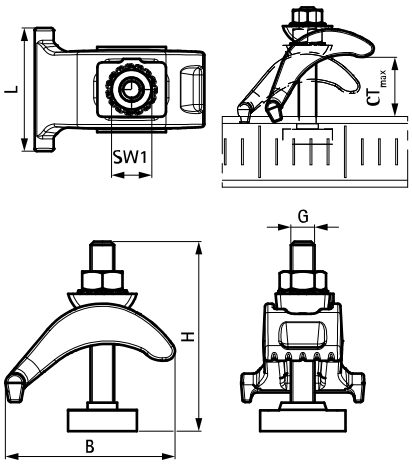

Complémentaire

Walraven RapidStrut® Rail de montage (gs)
RapidStrut® Rail de montage DS 5 (BUP1000)
Walraven RapidStrut® Rail de montage (BUP1000)

Complémentaire

Walraven RapidStrut® Rail de montage double (gs)
Walraven RapidStrut® Rail de montage double (gac)

Alternatif

Walraven Accroche-tout strut charges lourdes 41x21D

FR 07/2024- Sous réserve de modifications