walraven

Walraven RapidStrut® Rail de montage (BUP1000)

(H 04 13)

pour charges moyennes

65018627 65018647 65018667 65018687

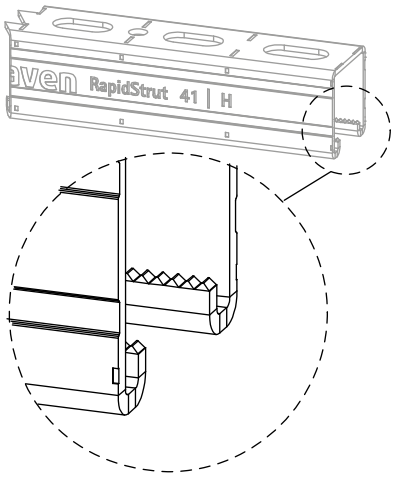

Avantages et caractéristiques

- système universel
- en cas de découpe la protection contre la corrosion reste la même
- la distance entre une extrémité du rail et la première perforation est toujours identique
- rail cranté pour une fixation plus solide
- perforation continue avec trous ronds pour les fixations par ancrage
- ligne de découpe tous les 50 mm sur 3 faces du rail
- matière : acier 1.0242 (S250GD)
- traitement de surface :
  - Walraven BIS UltraProtect® 1000
  - convient aux applications en intérieur et en extérieur
  - résiste au minimum 1000 heures au brouillard salin (max. 5% de rouille rouge), test réalisé conformément à la norme ISO 9227
- rail 41x41x2,5 et au-dessus testé à la résistance au feu conformément à la norme EN 1363-1
- Les éléments Walraven RapidStrut® (types 21| L, 21| H, 41| L, 41| H) sont conformes à la norme BS 6946:1988 (British Standard Specification) pour la réalisation de supports pour les chemins de câbles métalliques des installations électriques
- pour plus d'information concernant les charges maximum admissibles ($F_{a,z}$), se référer aux tableaux de charges ou à notre document en ligne "Walraven RapidStrut® Tableaux de calcul des charges"

RAL GÜTEZEICHEN ROHRBEFESTIGUNG

RAL-GZ 655/C
Cert.Nr. 2015-02

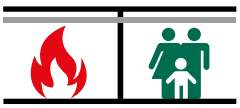

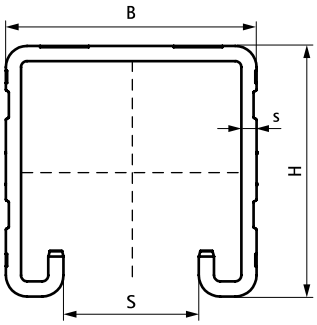

Code article	Type	L	B (mm)	H (mm)	s (mm)	S (mm)	RAL	fard.1	fard.2	UC
65018227	21 | H	2 m	41	21	2,50	22	RAL[1]	20	200	m.
65018327	21 | H	3 m	41	21	2,50	22	RAL[1]	30	300	m.
65018627	21 | H	6 m	41	21	2,50	22	RAL[1]	60	600	m.
65018242	41 | M	2 m	41	41	2,00	22	RAL[1]	20	100	m.
65018342	41 | M	3 m	41	41	2,00	22	RAL[1]	30	150	m.
65018642	41 | M	6 m	41	41	2,00	22	RAL[1]	60	300	m.
65018247	41 | H	2 m	41	41	2,50	22	RAL[1]	20	100	m.
65018347	41 | H	3 m	41	41	2,50	22	RAL[1]	30	150	m.
65018647	41 | H	6 m	41	41	2,50	22	RAL[1]	60	300	m.
65018367	62 | H	3 m	41	62	2,50	22	-	30	90	m.
65018667	62 | H	6 m	41	62	2,50	22	-	60	180	m.
65018387	82 | H	3 m	41	82	2,50	22	-	30	90	m.
65018687	82 | H	6 m	41	82	2,50	22	-	60	180	m.

RAL[1] = les tests sont certifiés et contrôlés par un organisme tiers selon la norme RAL-GZ 655/C.
Rail 41x41x2,5 et au-dessus testé à la résistance au feu conformément à la norme EN 1363-1.
Pour toute information technique détaillée concernant nos produits marqués RAL, merci de vous reporter à la fiche de données produit de notre catalogue.
Pour plus d'information concernant les charges maximum admissibles ($F_{a,z}$), se référer aux tableaux de charges ou à notre document en ligne "Walraven RapidStrut® Tableaux de calcul des charges".

Complémentaire

Walraven RapidStrut® Écrous coulissants (BUP1000)
Walraven RapidStrut® Écrous coulissants Hammerfix (BUP1000)
Walraven Yéti® 130 Pied support

Complémentaire

Walraven Yéti® 280 Pied support

Alternatif

RapidStrut® Rail de montage DS 5 (BUP1000)

FR 04/2024- Sous réserve de modifications

Walraven RapidStrut® Rail de montage (BUP1000)

(H 04 13)

pour charges moyennes

65018627 65018647 65018667 65018687

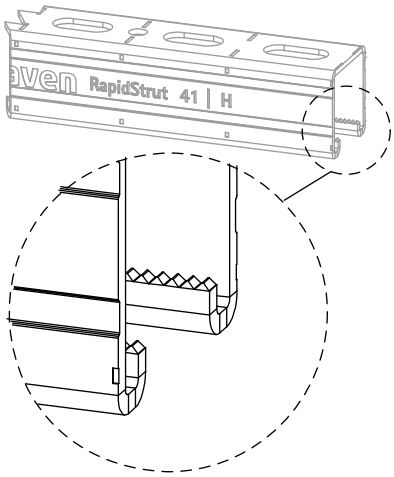

RAL-GZ 655/C
Cert.Nr. 2015-02

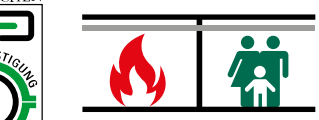

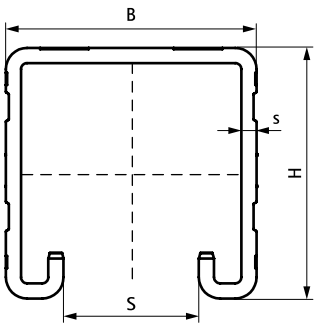

Complémentaire
Walraven RapidStrut® Écrous coulissants (BUP1000)
Walraven RapidStrut® Écrous coulissants Hammerfix (BUP1000)
Walraven Yéti® 130 Pied support

Complémentaire
Walraven Yéti® 280 Pied support

Alternatif
RapidStrut® Rail de montage DS 5 (BUP1000)

FR 04/2024- Sous réserve de modifications