Walraven VibraTek® MR-B Isolateurs caoutchouc

(L2 05 30)

isolateurs élastomères en forme de cloche pour appareils et équipements

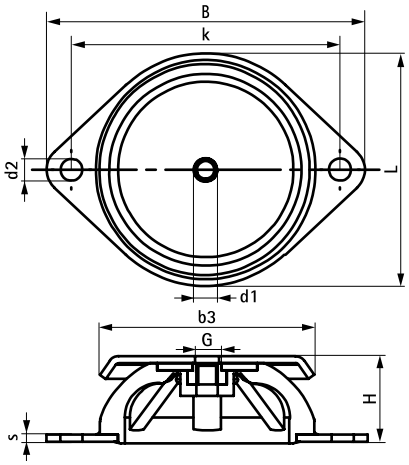

Avantages et caractéristiques

- pour les appareils fonctionnant à plus de 2500 tours/minute ; réduction des vibrations de 75% à 80%
- idéal pour les appareils à vibration radiale soumis à de nombreux cycles de démarrage et d'arrêt
- plage de température de fonctionnement -20 ˚C till 90 ˚C
- les pièces métalliques et le caoutchouc peuvent être séparés lors du recyclage

N°Art.	G	L	B (mm)	b3 (mm)	H (mm)	s (mm)	d1 (mm)	d2 (mm)	k (mm)	Min. Load (N)	Max. Load (N)	Min. Optimal Load (N)	Max. Optimal Load (N)	Max. Deflection (mm)	Cond.1
2801800240	M6	66 mm	90	60	24	2	6,7	6,2	76	25	240	50	225	3,5	100
2801800750	M8	86 mm	120	80	27	3	8,2	8,2	100	50	750	130	700	4,0	50
2801801500	M10	106 mm	148	100	28	3	11	10,2	124	100	1.500	150	1.400	5,5	25
pour de plus amples informations, se référer à la fiche d'informations techniques															