Walraven Flasques de serrage strut en T

(H 12 50)

fixation murale

6658 3 801

6658 3 802

Avantages et caractéristiques

- installation rapide
- idéal pour la fixation des rails de fixation RapidStrut® en tant que traverses dans les puits ou les crémaillères
- convient aux rails de type 21, 41 ou 21 Double
- avec vis pré-assemblées M10x16mm / SW17 et rondelles 10,5x40mm
- traitement de surface : galvanisation électrolytique
- matière : acier 1.0332

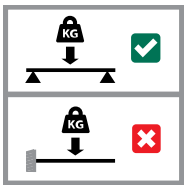

N°Art.	Modèle	L	B (mm)	H (mm)	s (mm)	s1 (mm)	d1 (mm)	k (mm)	$T_{(inst.)}$ (Nm)	$F_{a,y}$ (N)	$F_{a,y2}$ (N)	$F_{a,x}$ (N)	$F_{a,x\ 2}$ (N)	Cond.1
66583801	Horizontal	104 mm	40	120	5,0	4,0	19 x 13	80	15,0	4.280*	9.880**	1.760*	1.980**	25
66583802	Vertical	104 mm	40	120	5,0	4,0	19 x 13	80	15,0	4.280*	9.880**	1.760*	1.980**	25
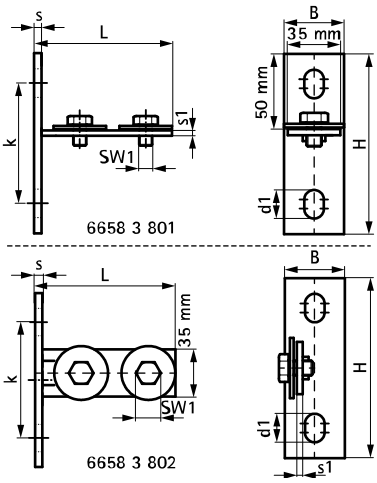
** Fa,y and Fa,x fixé sur le rail de type L (épaisseur 1,5mm) avec M12 et 25Nm.*
*** Fa,y2 and Fa,x2 fixé sur le rail de type H (épaisseur 2,5mm) avec M12 et 35Nm.*