walraven

Doubles écrous strut inox

(M 55 12)

fixation sur rail strut (41x21, 41x41, 41x62, 41x82mm)

Avantages et caractéristiques

- écrou coulissant avec écrou et rondelle
- matière : acier inoxydable

N°Art.	G	L	LU (mm)	s (mm)	SW1 (mm)	Pour rail	Cond.1	Cond.2
6527734	M8	40 mm	18,0	6,0	13	strut	25	250
6527744	M10	50 mm	24,0	8,0	17	strut	25	250

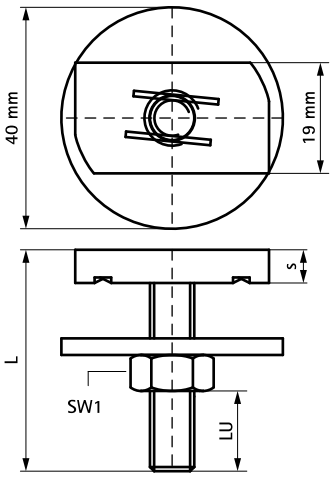

Complémentaire

Walraven RapidStrut® Rail de montage inox
Walraven RapidStrut® Consoles inox

FR-BE 09/2024- Sous réserve de modifications