Renfort inox pour console

(M 32 05)

renfort pour console

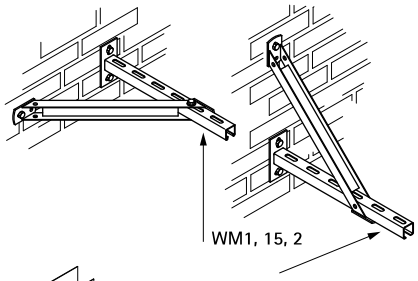

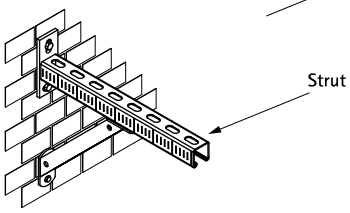

Avantages et caractéristiques

- plaque de liaison 45°
- réalisation d'un support fixé dessus, dessous ou sur le côté pour augmenter la charge admissible
- pour renforcer les assemblages de rail
- soudé au CO_2
- matière : acier inoxydable 1.4401 (AISI 316)

N°Art.	H (mm)	Pour rail	Cond.1
6627220	200	30x15, 30x20, 30x30, Strut	10

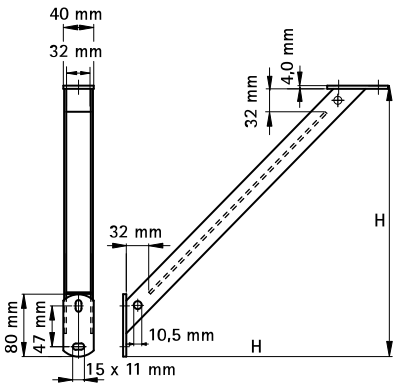

Complémentaire

Walraven RapidRail® Rail de montage inox
Walraven RapidRail® Consoles inox

FR-BE 04/2024- Sous réserve de modifications