walraven

Mengering® FIX

(N 15 05)

pour tubes DN 50 - DN 125

Avantages et caractéristiques

- utiliser le lubrifiant Mengering® au moment du montage
- à utiliser pour une pression intérieure jusqu'à 0,5 bar
- pour connecter deux tuyaux de diamètre différents ou dont les matériaux sont différents
- peut être changé facilement pour avoir le diamètre souhaité
- vis de fermeture : vis cruciforme à tête hexagonale
- matière : caoutchouc EPDM noir ; pince en acier inoxydable 1.4016
- pas de transmission de bruit de tuyau à tuyau
- testé conforme à la norme DIN 4060
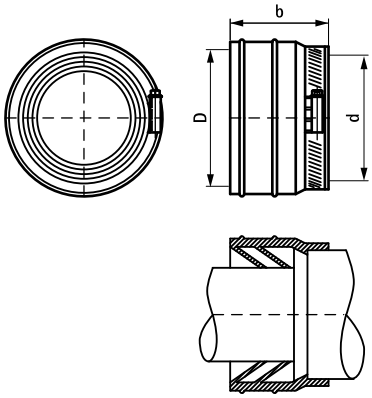
N°Art.	D (mm)	DN	d (mm)	b (mm)	Cond.1
7460080	83	80	75 - 90	85	20