starQuick® Tuercas de fijación

(C 05 65)

accesorios para BIS starQuick® Abrazaderas sin tuerca

085 4 XXX

085 5 006

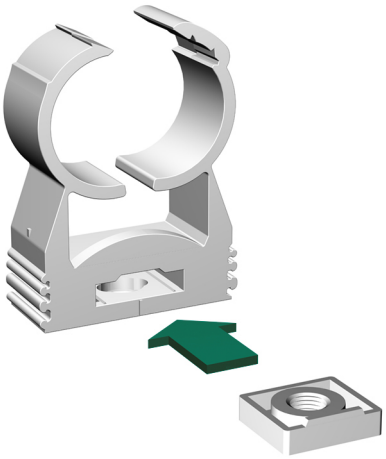

Características y ventajas

- para hacer una manguito roscado en una abrazadera starQuick®
- totalmente integrado en la abrazadera (no sobresale)
- material: PC (policarbonato), gris o blanco
- no corroe
- resistencia a las temperaturas desde aproximadamente -35 °C hasta aproximadamente +110 °C (constante); brevemente hasta +125 °C
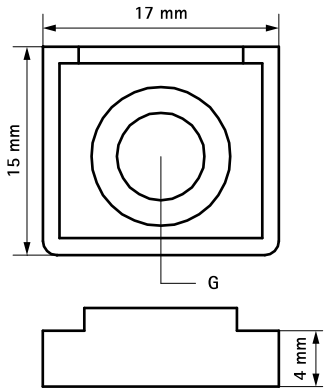
Pieza Nº	G	Color	U.m.v.1	U.m.v.2
0854006	M6	Gris (RAL 7035)	100	1.000
0855006	M6	Blanco (RAL 9003)	100	1.000
0854308	M8	Gris (RAL 7035)	100	1.000