walraven

Walraven VibraTek® MR-L 1000/M8

Rubber Levelling Mount

(L2 05 18)

Soporte de goma con conexión M8 para el aislamiento y la nivelación del equipo

Características y ventajas

- Recomendada para máquinas con velocidades de trabajo superiores a 2500 RPM, proporcionando un grado de aislamiento de las vibraciones del 75% al 80%.
- Fácil de instalar y no necesita fijarse a la estructura de soporte
- Aislante de goma con tuercas DIN 934 y arandelas DIN 9012 incluidas en el suministro para el montaje y la nivelación del equipo
- working temperature range -20 °C till 90 °C
- Las piezas de metal y de goma pueden separarse para su reciclaje
- hardness 45 shore A
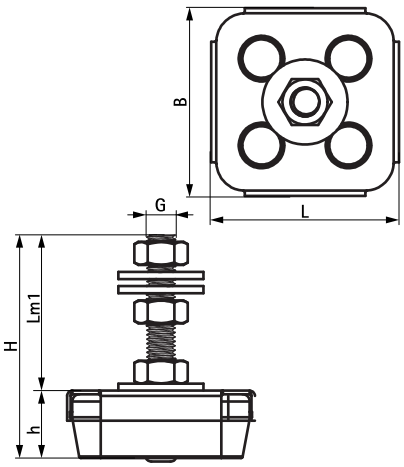
Pieza Nº	G	L	B (mm)	H (mm)	h (mm)	Lm1 (mm)	Mínima Carga (N)	Máxima Carga (N)	Mínima Carga Óptima (N)	Máxima Carga Óptima (N)	Desviación máxima (mm)	U.m.v. 1
2800101000	M8	53 mm	53	63	19	44	50	1.000	100	800	4,0	100
Consulte la hoja de datos del producto para obtener más información técnica.