Walraven Strut Conector en T (BUP1000)

(H 28 118)

Características y ventajas

- Conector en T para carriles Strut
- seguridad extra gracias al bloqueo de agujeros para prevenir el giro
- material: acero 1.0242 (S250GD) + ZM310 MAC
- tratamiento de la superficie:
  - este producto forma parte del Sistema Walraven BIS UltraProtect® 1000
  - idóneo para aplicaciones en interior y al aire libre
  - resistencia mínima de 1.000 horas en un test de niebla salina (max. 5% óxido rojo) de acuerdo con ISO 9227

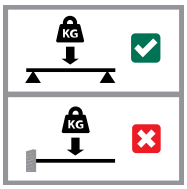

Pieza Nº	L	B (mm)	H (mm)	s (mm)	d1 (mm)	k (mm)	Para carril	U.m.v.1
66588301	131 mm	80	6,5	4,0	Ø 12,2	41	Strut	25

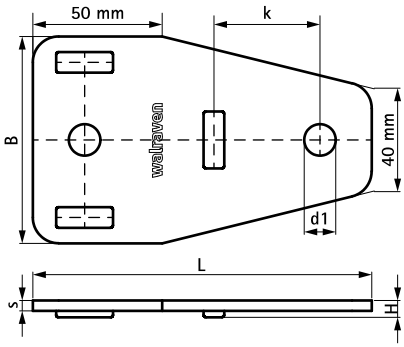

Complementarios

Walraven RapidStrut® Carril de fijación DS 5 (BUP1000)
Walraven RapidStrut® Carril de fijación (BUP1000)
Walraven Strut Tuercas soporte (BUP1000)

Complementarios

Walraven RapidStrut® Tuercas soporte con pestañas (BUP1000)
Walraven Arandelas (planas) (BUP1000)

Alternativos

Walraven RapidStrut® Conectores de carril en T y X G2 (BUP1000)