Walraven RapidStrut® Stainless Steel Base Plate G2

(M 51 05)

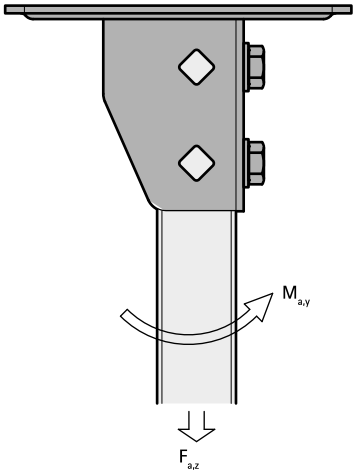

Características y ventajas

- placa base flexible para carriles Strut
- disponible para todos carriles Strut hasta 82mm de altura
- la parte abierta de los carriles 41x41 pueden ser girados a todos los lados
- en grandes cargas, recomendamos instalar con tornillos pasantes
- ahorro de tiempo gracias a sus tornillos preensamblados
- material: stainless steel 1.4401/1.4404 (A4) - EN10088, AISI 316/316L; spring(s) made of of POM (polyoxymethylene), blue (according to RAL 5015)

Pieza Nº	L	B (mm)	H (mm)	h (mm)	s (mm)	s1 (mm)	d1 (mm)	S (mm)	k (mm)	k1 (mm)	$F_{a,z}$ (N)	$F_{a,z\ 2}$ (N)	$M_{a,y}$ (Nm)	U.m.v. 1
665875400	107 mm	85	180	56	4,0	5,0	20 x 14	42	130	50	3.636	5.151	485,0	10

$F_{a,z}$: máx. carga permitida en combinación con 2 tuercas deslizantes de M10,con apriete de 40 Nm.
$F_{a,z}$ 2: máx. carga permitida en combinación con 2 tornillos pasantes de M10,con apriete de 40 Nm.
$M_{a,y}$: máx. momento en combinación con 2 tornillos pasantes de M10,con apriete de 40 Nm.

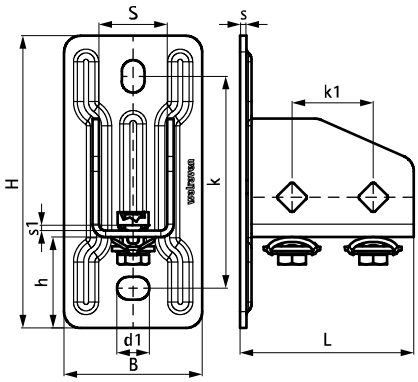

Complementarios

Walraven RapidStrut® Carril en acero inox
Walraven RapidStrut® Carril doble en acero inoxidable
WTB1 Anclaje macho inox