Walraven RapidStrut® Estribo de carril G2 (BUP1000)

(H 28 134)

para hacer construcciones con carriles Strut

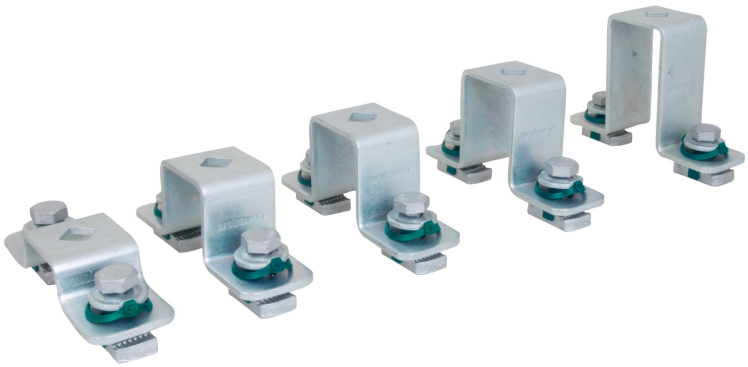

Características y ventajas

- conector con tuerca(s) soporte(s) preensambladas BIS RapidStrut®
- para hacer construcciones con carril Strut
- preensamblado y listo para usar para una fijación rápida, y mantiene el ensamblaje en su lugar antes de ser tensado
- tecnología 'Giro Directo' para una instalación fácil y segura
- guía visual para controlar la posición de la tuerca
- optimizado para una fácil instalación con herramientas eléctricas
- material: partes de metal hechas de acero 1.0332; muelle(s) hechos de POM (polioximetileno), verde
- tratamiento de la superficie:
  - este producto forma parte del Sistema Walraven BIS UltraProtect® 1000
  - idóneo para aplicaciones en interior y al aire libre
  - resistencia mínima de 1.000 horas en un test de niebla salina (max. 5% óxido rojo) de acuerdo con ISO 9227

Pieza Nº	h (mm)	$T_{(inst.)}$ (Nm)	Para carril	U.m.v.1	ud/pc
665885402	20	40,0	Strut 41x21	25	2.367,32
665885404	40	40,0	Strut 41x41	25	2.525,27
665885405	50	40,0	Strut 41x51 (BIS RapidStrut® DS 5)	25	2.588,43
665885406	60	40,0	Strut 41x62	15	2.755,29
665885408	80	40,0	Strut 41x82	10	2.774,11

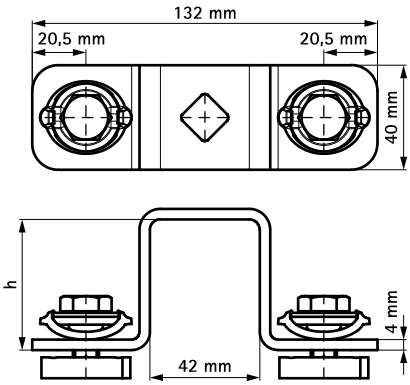

Complementarios

Walraven RapidStrut® Carril de fijación DS 5 (BUP1000)