Walraven RapidRail® Placa de pared (articulada)

(G 15 10)

fijación a pared

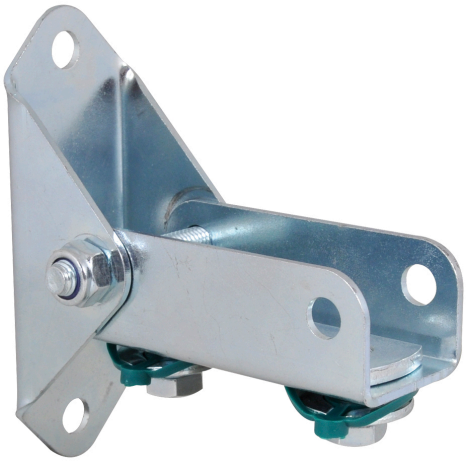

Características y ventajas

- placa de pared con perfil en U
- también se usa para el refuerzo de construcciones de carril
- para la fijación del carril a un pared inclinado
- Pieza Nº 6613250: adecuado para 30x15, 30x20, 30x30, 30x45
- material: acero
- acero zincado

Pieza Nº	$T_{(inst.)}$ (Nm)	Para carril	U.m.v.1
6613250	15,0	30x15, 30x20, 30x30, 30x45	20

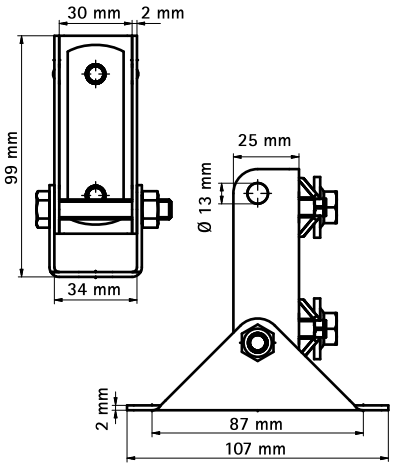

Complementarios

Walraven RapidRail® Fixing Rail