Walraven RapidRail® Conector para carril

(G 35 45)

para hacer construcciones de Walraven RapidRail®

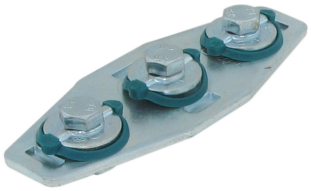

658 4 091

658 4 090

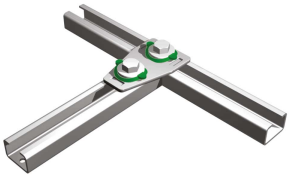

658 4 090

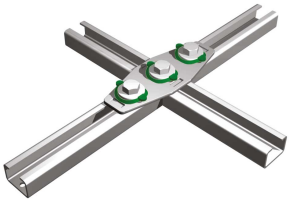

658 4 091

RAL-GZ 655/D
Cert.Nr. 2012-08

Características y ventajas

- conector con tuerca soporte(s) preensambladas BIS RapidRail®
- para hacer construcciones de carriles
- adecuado para carril 27x18, 30x15, 30x20, 30x30, 30x45, 38x40
- preensamblado y listo para usar para una fijación rápida, y mantiene el ensamblaje en su lugar antes de ser tensado
- material: partes de metal hechas de acero 1.0332; muelle(s) hechos de POM (polioximetileno), verde
- acero zincado

Pieza Nº	Tipo	$T_{(inst.)}$ (Nm)	Para carril	$F_{a,x}$ (N)	RAL	U.m.v.1
6584090	T	15,0	27x18, 30x15, 30x20, 30x30, 30x45, 38x40	345	RAL[1]	25
6584091	X	15,0	27x18, 30x15, 30x20, 30x30, 30x45, 38x40	345	RAL[1]	25

RAL[1] = probado, certificado y controlado por un tercero, de acuerdo con RAL-GZ 655/D.
Para información técnica detallada sobre nuestros productos certificados RAL, por favor miren la tabla de datos RAL en nuestro catálogo web.

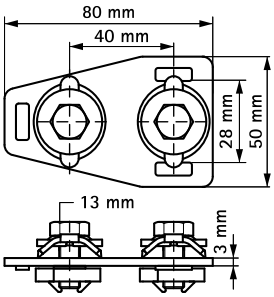

658 4 090

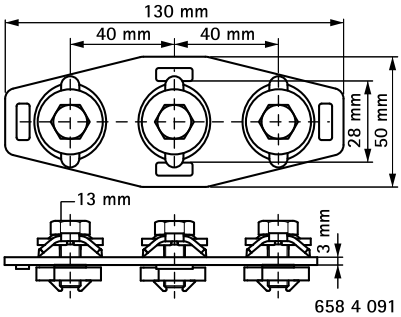

658 4 091

Complementarios
Walraven RapidRail® Fixing Rail