Walraven Conector de carril con tuercas soporte

(G 35 15)

para hacer construcciones de Walraven RapidRail®

658 3 109

658 3 113

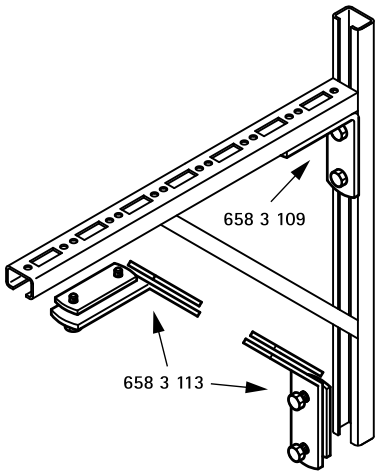

Características y ventajas

- para hacer construcciones de carriles
- adecuado para carril 27x18, 30x15, 30x20, 30x30, 30x45, 38x40
- con tuerca soporte doble preensamblada
- material: acero
- acero zincado

Pieza Nº	a (°)	$T_{(inst.)}$ (Nm)	Para carril	U.m.v.1
6583109	90º	15,0	27x18, 30x15, 30x20, 30x30, 30x45, 38x40	25
6583113	135º	15,0	27x18, 30x15, 30x20, 30x30, 30x45, 38x40	25

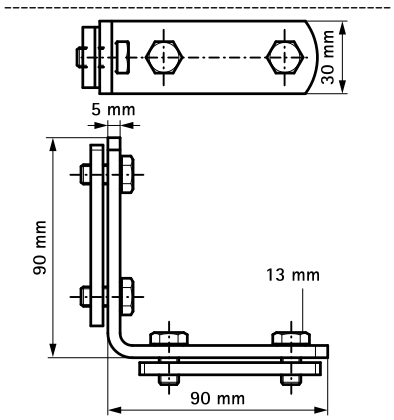

658 3 109

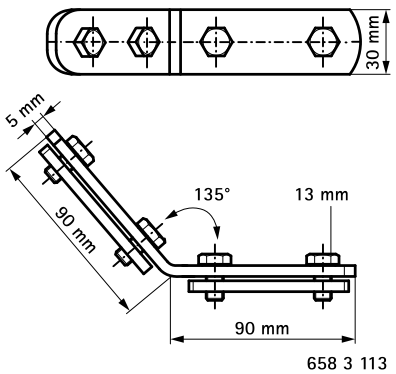

658 3 113

Complementarios

Walraven RapidRail® Fixing Rail

Alternativos

Walraven RapidRail® Conectores para carril de 90°