walraven

Maxx Cross Connector

(H2 05 50)

para la conexión cruzada de carriles

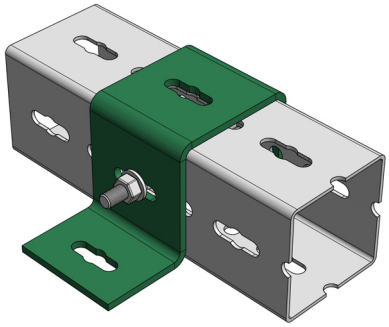

Características y ventajas

- para ayudar a la fabricación con perfiles montables
- material: acero
- galvanizado en caliente

Pieza Nº	Tipo	U.m.v.1
6589101	IPCC100	1

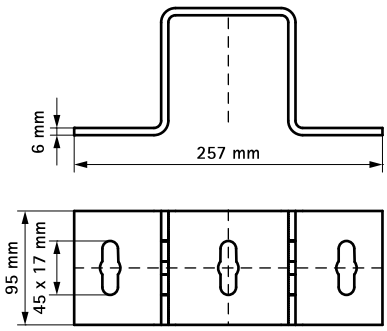

Complementarios

Raíl para carga pesada Maxx
Maxx Hammerfix

ES 09/2021- Sujeto a modificaciones