Britclips® RD

(J 30 05)

para techos

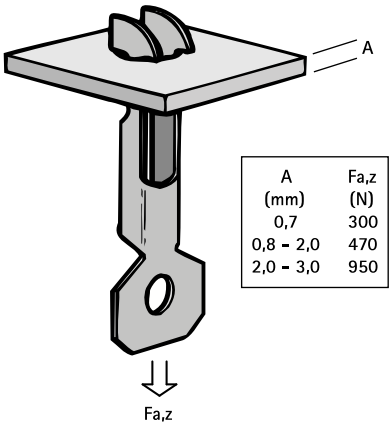

A (mm)	Fa,z (N)
0,7	300
0,8 - 2,0	470
2,0 - 3,0	950

Características y ventajas

- para la fijación de láminas de tejados
- con orificio de fijación (Ø 6,5 mm) para fijar un gancho en S, perno/tuerca, etc.
- material: acero muelle (tipo C67S de acuerdo con EN10132)
- tratamiento de superficie: Delta-Tone 9000 (480 horas)

Pieza Nº	Código	d1 (mm)	U.m.v.1	U.m.v.2
54020000	RD	6,5	100	500
Utilizar únicamente para cargas estáticas. *Carga segura dependiendo del grosor de la lámina de tejado.*				

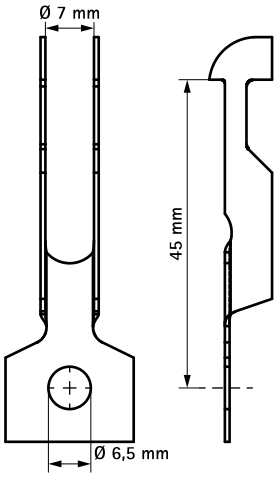

Complementarios

BIS Ganchos en S
BIS Cadenas (DIN 5685)